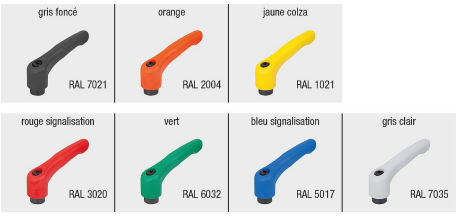

Débrayage de la poignée par traction

Description

Description du produit :
La manette indexable en plastique, avec sa poignée au design ergonomique, présente un aspect moderne qualitatif, associé à une préhension des plus agréables. Sa poignée est composée d'un plastique spécial haute performance et est disponible dans de nombreux coloris standard.
Cette poignée a pour atouts une rigidité et une résistance élevées. Son faible poids la rend idéale pour les applications impliquant des déplacements.

Matière :
Thermoplastique haute performance, renforcé de fibre de verre.
Pièces en acier de classe de résistance 5.8.

Finition :
Pièces en acier zingué, passivé bleu.

Nota :
Pour L ≥ 60 mm, la longueur du filetage est de 60 mm.

Mode d'emploi :
La poignée est engagée à l'état non actionné dans l'insert denté au moyen d'une couronne dentée, ce qui permet de fixer ou de libérer le filetage. En soulevant la poignée, celle-ci peut être repositionnée et réengagée dans la couronne dentée grâce à la force du ressort.

Utilisation :
Construction de machines, d'appareils et d'installations, rééducation.

Plage de température :
Température en fonctionnement continu max. 100 °C.
Température d'utilisation à court terme max. 130 °C.

Avantages :
Sept variantes de couleur.

Sur demande :
Autres filetages, longueurs de vis et versions spéciales.
La cote « H1 » est disponible dans d'autres longueurs sur demande (avec supplément).

Plastique haute température gris foncé.
Température en fonctionnement continu selon CEI 216 max. 150 °C - 160 °C.
Température d'utilisation à court terme max. 250 °C.

Indication de dessin :
1) Bout plat chanfreiné DIN EN ISO 4753

06610-55 Manette indexable en plastique filetée, pièces en acier zingué passivé bleu

norelem

Dessins

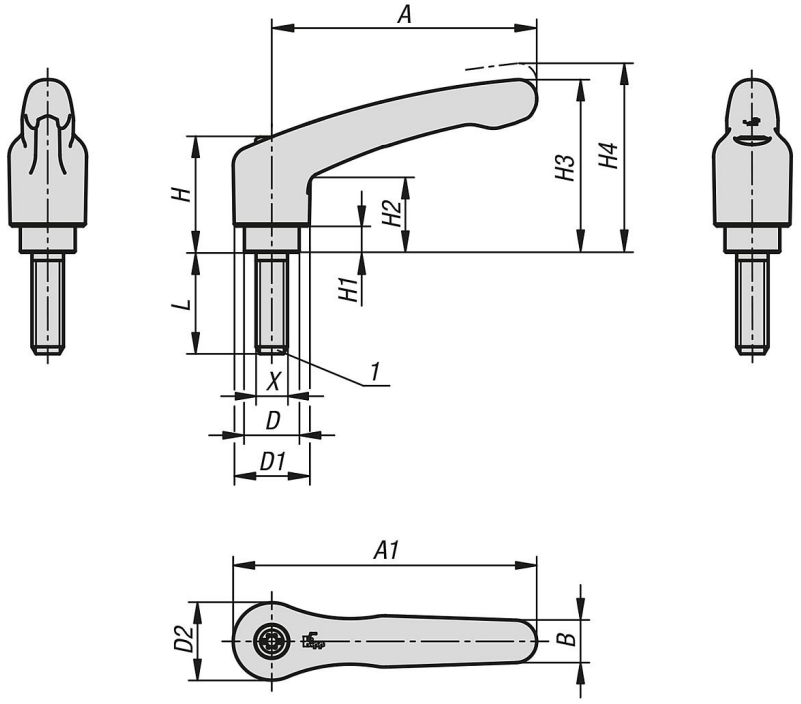

Aperçu des articles

Référence	Couleur du corps de base	Matière du corps de base	Taille	X	D	D1	D2	H	H1	H2	H3	H4	A	A1	B	Nombre de dents	L
06610-55-1051X10	gris foncé RAL 7021	Thermoplastique haute performance	1	M5	10	13,2	13,8	24,5	4	14,2	30,8	35	39,9	46,8	7,9	16	10
06610-55-1052X10	orangé pur RAL 2004	Thermoplastique haute performance	1	M5	10	13,2	13,8	24,5	4	14,2	30,8	35	39,9	46,8	7,9	16	10
06610-55-10516X10	jaune colza RAL 1021	Thermoplastique haute performance	1	M5	10	13,2	13,8	24,5	4	14,2	30,8	35	39,9	46,8	7,9	16	10
06610-55-10584X10	rouge traffic RAL 3020	Thermoplastique haute performance	1	M5	10	13,2	13,8	24,5	4	14,2	30,8	35	39,9	46,8	7,9	16	10
06610-55-10586X10	vert sécurité RAL 6032	Thermoplastique haute performance	1	M5	10	13,2	13,8	24,5	4	14,2	30,8	35	39,9	46,8	7,9	16	10
06610-55-10587X10	bleu traffic RAL 5017	Thermoplastique haute performance	1	M5	10	13,2	13,8	24,5	4	14,2	30,8	35	39,9	46,8	7,9	16	10
06610-55-10588X10	gris clair RAL 7035	Thermoplastique haute performance	1	M5	10	13,2	13,8	24,5	4	14,2	30,8	35	39,9	46,8	7,9	16	10
06610-55-1051X15	gris foncé RAL 7021	Thermoplastique haute performance	1	M5	10	13,2	13,8	24,5	4	14,2	30,8	35	39,9	46,8	7,9	16	15
06610-55-1052X15	orangé pur RAL 2004	Thermoplastique haute performance	1	M5	10	13,2	13,8	24,5	4	14,2	30,8	35	39,9	46,8	7,9	16	15
06610-55-10516X15	jaune colza RAL 1021	Thermoplastique haute performance	1	M5	10	13,2	13,8	24,5	4	14,2	30,8	35	39,9	46,8	7,9	16	15
06610-55-10584X15	rouge traffic RAL 3020	Thermoplastique haute performance	1	M5	10	13,2	13,8	24,5	4	14,2	30,8	35	39,9	46,8	7,9	16	15
06610-55-10586X15	vert sécurité RAL 6032	Thermoplastique haute performance	1	M5	10	13,2	13,8	24,5	4	14,2	30,8	35	39,9	46,8	7,9	16	15
06610-55-10587X15	bleu traffic RAL 5017	Thermoplastique haute performance	1	M5	10	13,2	13,8	24,5	4	14,2	30,8	35	39,9	46,8	7,9	16	15
06610-55-10588X15	gris clair RAL 7035	Thermoplastique haute performance	1	M5	10	13,2	13,8	24,5	4	14,2	30,8	35	39,9	46,8	7,9	16	15
06610-55-1051X20	gris foncé RAL 7021	Thermoplastique haute performance	1	M5	10	13,2	13,8	24,5	4	14,2	30,8	35	39,9	46,8	7,9	16	20
06610-55-1052X20	orangé pur RAL 2004	Thermoplastique haute performance	1	M5	10	13,2	13,8	24,5	4	14,2	30,8	35	39,9	46,8	7,9	16	20
06610-55-10516X20	jaune colza RAL 1021	Thermoplastique haute performance	1	M5	10	13,2	13,8	24,5	4	14,2	30,8	35	39,9	46,8	7,9	16	20
06610-55-10584X20	rouge traffic RAL 3020	Thermoplastique haute performance	1	M5	10	13,2	13,8	24,5	4	14,2	30,8	35	39,9	46,8	7,9	16	20
06610-55-10586X20	vert sécurité RAL 6032	Thermoplastique haute performance	1	M5	10	13,2	13,8	24,5	4	14,2	30,8	35	39,9	46,8	7,9	16	20
06610-55-10587X20	bleu traffic RAL 5017	Thermoplastique haute performance	1	M5	10	13,2	13,8	24,5	4	14,2	30,8	35	39,9	46,8	7,9	16	20
06610-55-10588X20	gris clair RAL 7035	Thermoplastique haute performance	1	M5	10	13,2	13,8	24,5	4	14,2	30,8	35	39,9	46,8	7,9	16	20
06610-55-1051X25	gris foncé RAL 7021	Thermoplastique haute performance	1	M5	10	13,2	13,8	24,5	4	14,2	30,8	35	39,9	46,8	7,9	16	25
06610-55-1052X25	orangé pur RAL 2004	Thermoplastique haute performance	1	M5	10	13,2	13,8	24,5	4	14,2	30,8	35	39,9	46,8	7,9	16	25
06610-55-10516X25	jaune colza RAL 1021	Thermoplastique haute performance	1	M5	10	13,2	13,8	24,5	4	14,2	30,8	35	39,9	46,8	7,9	16	25
06610-55-10584X25	rouge traffic RAL 3020	Thermoplastique haute performance	1	M5	10	13,2	13,8	24,5	4	14,2	30,8	35	39,9	46,8	7,9	16	25
06610-55-10586X25	vert sécurité RAL 6032	Thermoplastique haute performance	1	M5	10	13,2	13,8	24,5	4	14,2	30,8	35	39,9	46,8	7,9	16	25
06610-55-10587X25	bleu traffic RAL 5017	Thermoplastique haute performance	1	M5	10	13,2	13,8	24,5	4	14,2	30,8	35	39,9	46,8	7,9	16	25
06610-55-10588X25	gris clair RAL 7035	Thermoplastique haute performance	1	M5	10	13,2	13,8	24,5	4	14,2	30,8	35	39,9	46,8	7,9	16	25
06610-55-1051X30	gris foncé RAL 7021	Thermoplastique haute performance	1	M5	10	13,2	13,8	24,5	4	14,2	30,8	35	39,9	46,8	7,9	16	30
06610-55-1052X30	orangé pur RAL 2004	Thermoplastique haute performance	1	M5	10	13,2	13,8	24,5	4	14,2	30,8	35	39,9	46,8	7,9	16	30
06610-55-10516X30	jaune colza RAL 1021	Thermoplastique haute performance	1	M5	10	13,2	13,8	24,5	4	14,2	30,8	35	39,9	46,8	7,9	16	30
06610-55-10584X30	rouge traffic RAL 3020	Thermoplastique haute performance	1	M5	10	13,2	13,8	24,5	4	14,2	30,8	35	39,9	46,8	7,9	16	30
06610-55-10586X30	vert sécurité RAL 6032	Thermoplastique haute performance	1	M5	10	13,2	13,8	24,5	4	14,2	30,8	35	39,9	46,8	7,9	16	30

06610-55 Manette indexable en plastique filetée, pièces en acier zingué passivé bleu

norelem

Aperçu des articles

Référence	Couleur du corps de base	Matière du corps de base	Taille	X	D	D1	D2	H	H1	H2	H3	H4	A	A1	B	Nombre de dents	L
06610-55-10587X30	bleu traffic RAL 5017	Thermoplastique haute performance	1	M5	10	13,2	13,8	24,5	4	14,2	30,8	35	39,9	46,8	7,9	16	30
06610-55-10588X30	gris clair RAL 7035	Thermoplastique haute performance	1	M5	10	13,2	13,8	24,5	4	14,2	30,8	35	39,9	46,8	7,9	16	30
06610-55-1051X35	gris foncé RAL 7021	Thermoplastique haute performance	1	M5	10	13,2	13,8	24,5	4	14,2	30,8	35	39,9	46,8	7,9	16	35
06610-55-1052X35	orangé pur RAL 2004	Thermoplastique haute performance	1	M5	10	13,2	13,8	24,5	4	14,2	30,8	35	39,9	46,8	7,9	16	35
06610-55-10516X35	jaune colza RAL 1021	Thermoplastique haute performance	1	M5	10	13,2	13,8	24,5	4	14,2	30,8	35	39,9	46,8	7,9	16	35
06610-55-10584X35	rouge traffic RAL 3020	Thermoplastique haute performance	1	M5	10	13,2	13,8	24,5	4	14,2	30,8	35	39,9	46,8	7,9	16	35
06610-55-10586X35	vert sécurité RAL 6032	Thermoplastique haute performance	1	M5	10	13,2	13,8	24,5	4	14,2	30,8	35	39,9	46,8	7,9	16	35
06610-55-10587X35	bleu traffic RAL 5017	Thermoplastique haute performance	1	M5	10	13,2	13,8	24,5	4	14,2	30,8	35	39,9	46,8	7,9	16	35
06610-55-10588X35	gris clair RAL 7035	Thermoplastique haute performance	1	M5	10	13,2	13,8	24,5	4	14,2	30,8	35	39,9	46,8	7,9	16	35
06610-55-1051X40	gris foncé RAL 7021	Thermoplastique haute performance	1	M5	10	13,2	13,8	24,5	4	14,2	30,8	35	39,9	46,8	7,9	16	40
06610-55-1052X40	orangé pur RAL 2004	Thermoplastique haute performance	1	M5	10	13,2	13,8	24,5	4	14,2	30,8	35	39,9	46,8	7,9	16	40
06610-55-10516X40	jaune colza RAL 1021	Thermoplastique haute performance	1	M5	10	13,2	13,8	24,5	4	14,2	30,8	35	39,9	46,8	7,9	16	40
06610-55-10584X40	rouge traffic RAL 3020	Thermoplastique haute performance	1	M5	10	13,2	13,8	24,5	4	14,2	30,8	35	39,9	46,8	7,9	16	40
06610-55-10586X40	vert sécurité RAL 6032	Thermoplastique haute performance	1	M5	10	13,2	13,8	24,5	4	14,2	30,8	35	39,9	46,8	7,9	16	40
06610-55-10587X40	bleu traffic RAL 5017	Thermoplastique haute performance	1	M5	10	13,2	13,8	24,5	4	14,2	30,8	35	39,9	46,8	7,9	16	40
06610-55-10588X40	gris clair RAL 7035	Thermoplastique haute performance	1	M5	10	13,2	13,8	24,5	4	14,2	30,8	35	39,9	46,8	7,9	16	40
06610-55-1051X45	gris foncé RAL 7021	Thermoplastique haute performance	1	M5	10	13,2	13,8	24,5	4	14,2	30,8	35	39,9	46,8	7,9	16	45
06610-55-1052X45	orangé pur RAL 2004	Thermoplastique haute performance	1	M5	10	13,2	13,8	24,5	4	14,2	30,8	35	39,9	46,8	7,9	16	45
06610-55-10516X45	jaune colza RAL 1021	Thermoplastique haute performance	1	M5	10	13,2	13,8	24,5	4	14,2	30,8	35	39,9	46,8	7,9	16	45
06610-55-10584X45	rouge traffic RAL 3020	Thermoplastique haute performance	1	M5	10	13,2	13,8	24,5	4	14,2	30,8	35	39,9	46,8	7,9	16	45
06610-55-10586X45	vert sécurité RAL 6032	Thermoplastique haute performance	1	M5	10	13,2	13,8	24,5	4	14,2	30,8	35	39,9	46,8	7,9	16	45
06610-55-10587X45	bleu traffic RAL 5017	Thermoplastique haute performance	1	M5	10	13,2	13,8	24,5	4	14,2	30,8	35	39,9	46,8	7,9	16	45
06610-55-10588X45	gris clair RAL 7035	Thermoplastique haute performance	1	M5	10	13,2	13,8	24,5	4	14,2	30,8	35	39,9	46,8	7,9	16	45
06610-55-1051X50	gris foncé RAL 7021	Thermoplastique haute performance	1	M5	10	13,2	13,8	24,5	4	14,2	30,8	35	39,9	46,8	7,9	16	50
06610-55-1052X50	orangé pur RAL 2004	Thermoplastique haute performance	1	M5	10	13,2	13,8	24,5	4	14,2	30,8	35	39,9	46,8	7,9	16	50
06610-55-10516X50	jaune colza RAL 1021	Thermoplastique haute performance	1	M5	10	13,2	13,8	24,5	4	14,2	30,8	35	39,9	46,8	7,9	16	50
06610-55-10584X50	rouge traffic RAL 3020	Thermoplastique haute performance	1	M5	10	13,2	13,8	24,5	4	14,2	30,8	35	39,9	46,8	7,9	16	50
06610-55-10586X50	vert sécurité RAL 6032	Thermoplastique haute performance	1	M5	10	13,2	13,8	24,5	4	14,2	30,8	35	39,9	46,8	7,9	16	50
06610-55-10587X50	bleu traffic RAL 5017	Thermoplastique haute performance	1	M5	10	13,2	13,8	24,5	4	14,2	30,8	35	39,9	46,8	7,9	16	50
06610-55-10588X50	gris clair RAL 7035	Thermoplastique haute performance	1	M5	10	13,2	13,8	24,5	4	14,2	30,8	35	39,9	46,8	7,9	16	50
06610-55-1061X10	gris foncé RAL 7021	Thermoplastique haute performance	1	M6	10	13,2	13,8	24,5	4	14,2	30,8	35	39,9	46,8	7,9	16	10
06610-55-1062X10	orangé pur RAL 2004	Thermoplastique haute performance	1	M6	10	13,2	13,8	24,5	4	14,2	30,8	35	39,9	46,8	7,9	16	10
06610-55-10616X10	jaune colza RAL 1021	Thermoplastique haute performance	1	M6	10	13,2	13,8	24,5	4	14,2	30,8	35	39,9	46,8	7,9	16	10
06610-55-10684X10	rouge traffic RAL 3020	Thermoplastique haute performance	1	M6	10	13,2	13,8	24,5	4	14,2	30,8	35	39,9	46,8	7,9	16	10
06610-55-10686X10	vert sécurité RAL 6032	Thermoplastique haute performance	1	M6	10	13,2	13,8	24,5	4	14,2	30,8	35	39,9	46,8	7,9	16	10
06610-55-10687X10	bleu traffic RAL 5017	Thermoplastique haute performance	1	M6	10	13,2	13,8	24,5	4	14,2	30,8	35	39,9	46,8	7,9	16	10
06610-55-10688X10	gris clair RAL 7035	Thermoplastique haute performance	1	M6	10	13,2	13,8	24,5	4	14,2	30,8	35	39,9	46,8	7,9	16	10
06610-55-1061X15	gris foncé RAL 7021	Thermoplastique haute performance	1	M6	10	13,2	13,8	24,5	4	14,2	30,8	35	39,9	46,8	7,9	16	15
06610-55-1062X15	orangé pur RAL 2004	Thermoplastique haute performance	1	M6	10	13,2	13,8	24,5	4	14,2	30,8	35	39,9	46,8	7,9	16	15
06610-55-10616X15	jaune colza RAL 1021	Thermoplastique haute performance	1	M6	10	13,2	13,8	24,5	4	14,2	30,8	35	39,9	46,8	7,9	16	15
06610-55-10684X15	rouge traffic RAL 3020	Thermoplastique haute performance	1	M6	10	13,2	13,8	24,5	4	14,2	30,8	35	39,9	46,8	7,9	16	15
06610-55-10686X15	vert sécurité RAL 6032	Thermoplastique haute performance	1	M6	10	13,2	13,8	24,5	4	14,2	30,8	35	39,9	46,8	7,9	16	15
06610-55-10687X15	bleu traffic RAL 5017	Thermoplastique haute performance	1	M6	10	13,2	13,8	24,5	4	14,2	30,8	35	39,9	46,8	7,9	16	15
06610-55-10688X15	gris clair RAL 7035	Thermoplastique haute performance	1	M6	10	13,2	13,8	24,5	4	14,2	30,8	35	39,9	46,8	7,9	16	15
06610-55-1061X20	gris foncé RAL 7021	Thermoplastique haute performance	1	M6	10	13,2	13,8	24,5	4	14,2	30,8	35	39,9	46,8	7,9	16	20
06610-55-1062X20	orangé pur RAL 2004	Thermoplastique haute performance	1	M6	10	13,2	13,8	24,5	4	14,2	30,8	35	39,9	46,8	7,9	16	20
06610-55-10616X20	jaune colza RAL 1021	Thermoplastique haute performance	1	M6	10	13,2	13,8	24,5	4	14,2	30,8	35	39,9	46,8	7,9	16	20
06610-55-10684X20	rouge traffic RAL 3020	Thermoplastique haute performance	1	M6	10	13,2	13,8	24,5	4	14,2	30,8	35	39,9	46,8	7,9	16	20
06610-55-10686X20	vert sécurité RAL 6032	Thermoplastique haute performance	1	M6	10	13,2	13,8	24,5	4	14,2	30,8	35	39,9	46,8	7,9	16	20
06610-55-10687X20	bleu traffic RAL 5017	Thermoplastique haute performance	1	M6	10	13,2	13,8	24,5	4	14,2	30,8	35	39,9	46,8	7,9	16	20
06610-55-10688X20	gris clair RAL 7035	Thermoplastique haute performance	1	M6	10	13,2	13,8	24,5	4	14,2	30,8	35	39,9	46,8	7,9	16	20
06610-55-1061X25	gris foncé RAL 7021	Thermoplastique haute performance	1	M6	10	13,2	13,8	24,5	4	14,2	30,8	35	39,9	46,8	7,9	16	25
06610-55-1062X25	orangé pur RAL 2004	Thermoplastique haute performance	1	M6	10	13,2	13,8	24,5	4	14,2	30,8	35	39,9	46,8	7,9	16	25
06610-55-10616X25	jaune colza RAL 1021	Thermoplastique haute performance	1	M6	10	13,2	13,8	24,5	4	14,2	30,8	35	39,9	46,8	7,9	16	25
06610-55-10684X25	rouge traffic RAL 3020	Thermoplastique haute performance	1	M6	10	13,2	13,8	24,5	4	14,2	30,8	35	39,9	46,8	7,9	16	25
06610-55-10686X25	vert sécurité RAL 6032	Thermoplastique haute performance	1	M6	10	13,2	13,8	24,5	4	14,2	30,8	35	39,9	46,8	7,9	16	25
06610-55-10687X25	bleu traffic RAL 5017	Thermoplastique haute performance	1	M6	10	13,2	13,8	24,5	4	14,2	30,8	35	39,9	46,8	7,9	16	25
06610-55-10688X25	gris clair RAL 7035	Thermoplastique haute performance	1	M6	10	13,2	13,8	24,5	4	14,2	30,8	35	39,9	46,8	7,9	16	25
06610-55-1061X30	gris foncé RAL 7021	Thermoplastique haute performance	1	M6	10	13,2	13,8	24,5	4	14,2	30,8	35	39,9	46,8	7,9	16	30
06610-55-1062X30	orangé pur RAL 2004	Thermoplastique haute performance	1	M6	10	13,2	13,8	24,5	4	14,2	30,8	35	39,9	46,8	7,9	16	30
06610-55-10616X30	jaune colza RAL 1021	Thermoplastique haute performance	1	M6	10	13,2	13,8	24,5	4	14,2	30,8	35	39,9	46,8	7,9	16	30
06610-55-10684X30	rouge traffic RAL 3020	Thermoplastique haute performance	1	M6	10	13,2	13,8	24,5	4	14,2	30,8	35	39,9	46,8	7,9	16	30
06610-55-10686X30	vert sécurité RAL 6032	Thermoplastique haute performance	1	M6	10	13,2	13,8	24,5	4	14,2	30,8	35	39,9	46,8	7,9	16	30
06610-55-10687X30	bleu traffic RAL 5017	Thermoplastique haute performance	1	M6	10	13,2	13,8	24,5	4	14,2	30,8	35	39,9	46,8	7,9	16	30

06610-55 Manette indexable en plastique filetée, pièces en acier zingué passivé bleu

norelem

Aperçu des articles

Référence	Couleur du corps de base	Matière du corps de base	Taille	X	D	D1	D2	H	H1	H2	H3	H4	A	A1	B	Nombre de dents	L
06610-55-10688X30	gris clair RAL 7035	Thermoplastique haute performance	1	M6	10	13,2	13,8	24,5	4	14,2	30,8	35	39,9	46,8	7,9	16	30
06610-55-1061X35	gris foncé RAL 7021	Thermoplastique haute performance	1	M6	10	13,2	13,8	24,5	4	14,2	30,8	35	39,9	46,8	7,9	16	35
06610-55-1062X35	orangé pur RAL 2004	Thermoplastique haute performance	1	M6	10	13,2	13,8	24,5	4	14,2	30,8	35	39,9	46,8	7,9	16	35
06610-55-10616X35	jaune colza RAL 1021	Thermoplastique haute performance	1	M6	10	13,2	13,8	24,5	4	14,2	30,8	35	39,9	46,8	7,9	16	35
06610-55-10684X35	rouge traffic RAL 3020	Thermoplastique haute performance	1	M6	10	13,2	13,8	24,5	4	14,2	30,8	35	39,9	46,8	7,9	16	35
06610-55-10686X35	vert sécurité RAL 6032	Thermoplastique haute performance	1	M6	10	13,2	13,8	24,5	4	14,2	30,8	35	39,9	46,8	7,9	16	35
06610-55-10687X35	bleu traffic RAL 5017	Thermoplastique haute performance	1	M6	10	13,2	13,8	24,5	4	14,2	30,8	35	39,9	46,8	7,9	16	35
06610-55-10688X35	gris clair RAL 7035	Thermoplastique haute performance	1	M6	10	13,2	13,8	24,5	4	14,2	30,8	35	39,9	46,8	7,9	16	35
06610-55-1061X40	gris foncé RAL 7021	Thermoplastique haute performance	1	M6	10	13,2	13,8	24,5	4	14,2	30,8	35	39,9	46,8	7,9	16	40
06610-55-1062X40	orangé pur RAL 2004	Thermoplastique haute performance	1	M6	10	13,2	13,8	24,5	4	14,2	30,8	35	39,9	46,8	7,9	16	40
06610-55-10616X40	jaune colza RAL 1021	Thermoplastique haute performance	1	M6	10	13,2	13,8	24,5	4	14,2	30,8	35	39,9	46,8	7,9	16	40
06610-55-10684X40	rouge traffic RAL 3020	Thermoplastique haute performance	1	M6	10	13,2	13,8	24,5	4	14,2	30,8	35	39,9	46,8	7,9	16	40
06610-55-10686X40	vert sécurité RAL 6032	Thermoplastique haute performance	1	M6	10	13,2	13,8	24,5	4	14,2	30,8	35	39,9	46,8	7,9	16	40
06610-55-10687X40	bleu traffic RAL 5017	Thermoplastique haute performance	1	M6	10	13,2	13,8	24,5	4	14,2	30,8	35	39,9	46,8	7,9	16	40
06610-55-10688X40	gris clair RAL 7035	Thermoplastique haute performance	1	M6	10	13,2	13,8	24,5	4	14,2	30,8	35	39,9	46,8	7,9	16	40
06610-55-1061X45	gris foncé RAL 7021	Thermoplastique haute performance	1	M6	10	13,2	13,8	24,5	4	14,2	30,8	35	39,9	46,8	7,9	16	45
06610-55-1062X45	orangé pur RAL 2004	Thermoplastique haute performance	1	M6	10	13,2	13,8	24,5	4	14,2	30,8	35	39,9	46,8	7,9	16	45
06610-55-10616X45	jaune colza RAL 1021	Thermoplastique haute performance	1	M6	10	13,2	13,8	24,5	4	14,2	30,8	35	39,9	46,8	7,9	16	45
06610-55-10684X45	rouge traffic RAL 3020	Thermoplastique haute performance	1	M6	10	13,2	13,8	24,5	4	14,2	30,8	35	39,9	46,8	7,9	16	45
06610-55-10686X45	vert sécurité RAL 6032	Thermoplastique haute performance	1	M6	10	13,2	13,8	24,5	4	14,2	30,8	35	39,9	46,8	7,9	16	45
06610-55-10687X45	bleu traffic RAL 5017	Thermoplastique haute performance	1	M6	10	13,2	13,8	24,5	4	14,2	30,8	35	39,9	46,8	7,9	16	45
06610-55-10688X45	gris clair RAL 7035	Thermoplastique haute performance	1	M6	10	13,2	13,8	24,5	4	14,2	30,8	35	39,9	46,8	7,9	16	45
06610-55-1061X50	gris foncé RAL 7021	Thermoplastique haute performance	1	M6	10	13,2	13,8	24,5	4	14,2	30,8	35	39,9	46,8	7,9	16	50
06610-55-1062X50	orangé pur RAL 2004	Thermoplastique haute performance	1	M6	10	13,2	13,8	24,5	4	14,2	30,8	35	39,9	46,8	7,9	16	50
06610-55-10616X50	jaune colza RAL 1021	Thermoplastique haute performance	1	M6	10	13,2	13,8	24,5	4	14,2	30,8	35	39,9	46,8	7,9	16	50
06610-55-10684X50	rouge traffic RAL 3020	Thermoplastique haute performance	1	M6	10	13,2	13,8	24,5	4	14,2	30,8	35	39,9	46,8	7,9	16	50
06610-55-10686X50	vert sécurité RAL 6032	Thermoplastique haute performance	1	M6	10	13,2	13,8	24,5	4	14,2	30,8	35	39,9	46,8	7,9	16	50
06610-55-10687X50	bleu traffic RAL 5017	Thermoplastique haute performance	1	M6	10	13,2	13,8	24,5	4	14,2	30,8	35	39,9	46,8	7,9	16	50
06610-55-10688X50	gris clair RAL 7035	Thermoplastique haute performance	1	M6	10	13,2	13,8	24,5	4	14,2	30,8	35	39,9	46,8	7,9	16	50
06610-55-2061X15	gris foncé RAL 7021	Thermoplastique haute performance	2	M6	13,5	18,5	19,1	28,5	6,5	18,6	42,6	47,1	65,2	74,8	10,5	20	15
06610-55-2062X15	orangé pur RAL 2004	Thermoplastique haute performance	2	M6	13,5	18,5	19,1	28,5	6,5	18,6	42,6	47,1	65,2	74,8	10,5	20	15
06610-55-20616X15	jaune colza RAL 1021	Thermoplastique haute performance	2	M6	13,5	18,5	19,1	28,5	6,5	18,6	42,6	47,1	65,2	74,8	10,5	20	15
06610-55-20684X15	rouge traffic RAL 3020	Thermoplastique haute performance	2	M6	13,5	18,5	19,1	28,5	6,5	18,6	42,6	47,1	65,2	74,8	10,5	20	15
06610-55-20686X15	vert sécurité RAL 6032	Thermoplastique haute performance	2	M6	13,5	18,5	19,1	28,5	6,5	18,6	42,6	47,1	65,2	74,8	10,5	20	15
06610-55-20687X15	bleu traffic RAL 5017	Thermoplastique haute performance	2	M6	13,5	18,5	19,1	28,5	6,5	18,6	42,6	47,1	65,2	74,8	10,5	20	15
06610-55-20688X15	gris clair RAL 7035	Thermoplastique haute performance	2	M6	13,5	18,5	19,1	28,5	6,5	18,6	42,6	47,1	65,2	74,8	10,5	20	15
06610-55-2061X20	gris foncé RAL 7021	Thermoplastique haute performance	2	M6	13,5	18,5	19,1	28,5	6,5	18,6	42,6	47,1	65,2	74,8	10,5	20	20
06610-55-2062X20	orangé pur RAL 2004	Thermoplastique haute performance	2	M6	13,5	18,5	19,1	28,5	6,5	18,6	42,6	47,1	65,2	74,8	10,5	20	20
06610-55-20616X20	jaune colza RAL 1021	Thermoplastique haute performance	2	M6	13,5	18,5	19,1	28,5	6,5	18,6	42,6	47,1	65,2	74,8	10,5	20	20
06610-55-20684X20	rouge traffic RAL 3020	Thermoplastique haute performance	2	M6	13,5	18,5	19,1	28,5	6,5	18,6	42,6	47,1	65,2	74,8	10,5	20	20
06610-55-20686X20	vert sécurité RAL 6032	Thermoplastique haute performance	2	M6	13,5	18,5	19,1	28,5	6,5	18,6	42,6	47,1	65,2	74,8	10,5	20	20
06610-55-20687X20	bleu traffic RAL 5017	Thermoplastique haute performance	2	M6	13,5	18,5	19,1	28,5	6,5	18,6	42,6	47,1	65,2	74,8	10,5	20	20
06610-55-20688X20	gris clair RAL 7035	Thermoplastique haute performance	2	M6	13,5	18,5	19,1	28,5	6,5	18,6	42,6	47,1	65,2	74,8	10,5	20	20
06610-55-2061X25	gris foncé RAL 7021	Thermoplastique haute performance	2	M6	13,5	18,5	19,1	28,5	6,5	18,6	42,6	47,1	65,2	74,8	10,5	20	25
06610-55-2062X25	orangé pur RAL 2004	Thermoplastique haute performance	2	M6	13,5	18,5	19,1	28,5	6,5	18,6	42,6	47,1	65,2	74,8	10,5	20	25
06610-55-20616X25	jaune colza RAL 1021	Thermoplastique haute performance	2	M6	13,5	18,5	19,1	28,5	6,5	18,6	42,6	47,1	65,2	74,8	10,5	20	25
06610-55-20684X25	rouge traffic RAL 3020	Thermoplastique haute performance	2	M6	13,5	18,5	19,1	28,5	6,5	18,6	42,6	47,1	65,2	74,8	10,5	20	25
06610-55-20686X25	vert sécurité RAL 6032	Thermoplastique haute performance	2	M6	13,5	18,5	19,1	28,5	6,5	18,6	42,6	47,1	65,2	74,8	10,5	20	25
06610-55-20687X25	bleu traffic RAL 5017	Thermoplastique haute performance	2	M6	13,5	18,5	19,1	28,5	6,5	18,6	42,6	47,1	65,2	74,8	10,5	20	25
06610-55-20688X25	gris clair RAL 7035	Thermoplastique haute performance	2	M6	13,5	18,5	19,1	28,5	6,5	18,6	42,6	47,1	65,2	74,8	10,5	20	25
06610-55-2061X30	gris foncé RAL 7021	Thermoplastique haute performance	2	M6	13,5	18,5	19,1	28,5	6,5	18,6	42,6	47,1	65,2	74,8	10,5	20	30
06610-55-2062X30	orangé pur RAL 2004	Thermoplastique haute performance	2	M6	13,5	18,5	19,1	28,5	6,5	18,6	42,6	47,1	65,2	74,8	10,5	20	30
06610-55-20616X30	jaune colza RAL 1021	Thermoplastique haute performance	2	M6	13,5	18,5	19,1	28,5	6,5	18,6	42,6	47,1	65,2	74,8	10,5	20	30
06610-55-20684X30	rouge traffic RAL 3020	Thermoplastique haute performance	2	M6	13,5	18,5	19,1	28,5	6,5	18,6	42,6	47,1	65,2	74,8	10,5	20	30
06610-55-20686X30	vert sécurité RAL 6032	Thermoplastique haute performance	2	M6	13,5	18,5	19,1	28,5	6,5	18,6	42,6	47,1	65,2	74,8	10,5	20	30
06610-55-20687X30	bleu traffic RAL 5017	Thermoplastique haute performance	2	M6	13,5	18,5	19,1	28,5	6,5	18,6	42,6	47,1	65,2	74,8	10,5	20	30
06610-55-20688X30	gris clair RAL 7035	Thermoplastique haute performance	2	M6	13,5	18,5	19,1	28,5	6,5	18,6	42,6	47,1	65,2	74,8	10,5	20	30
06610-55-2061X35	gris foncé RAL 7021	Thermoplastique haute performance	2	M6	13,5	18,5	19,1	28,5	6,5	18,6	42,6	47,1	65,2	74,8	10,5	20	35
06610-55-2062X35	orangé pur RAL 2004	Thermoplastique haute performance	2	M6	13,5	18,5	19,1	28,5	6,5	18,6	42,6	47,1	65,2	74,8	10,5	20	35
06610-55-20616X35	jaune colza RAL 1021	Thermoplastique haute performance	2	M6	13,5	18,5	19,1	28,5	6,5	18,6	42,6	47,1	65,2	74,8	10,5	20	35
06610-55-20684X35	rouge traffic RAL 3020	Thermoplastique haute performance	2	M6	13,5	18,5	19,1	28,5	6,5	18,6	42,6	47,1	65,2	74,8	10,5	20	35
06610-55-20686X35	vert sécurité RAL 6032	Thermoplastique haute performance	2	M6	13,5	18,5	19,1	28,5	6,5	18,6	42,6	47,1	65,2	74,8	10,5	20	35
06610-55-20687X35	bleu traffic RAL 5017	Thermoplastique haute performance	2	M6	13,5	18,5	19,1	28,5	6,5	18,6	42,6	47,1	65,2	74,8	10,5	20	35
06610-55-20688X35	gris clair RAL 7035	Thermoplastique haute performance	2	M6	13,5	18,5	19,1	28,5	6,5	18,6	42,6	47,1	65,2	74,8	10,5	20	35

06610-55 Manette indexable en plastique filetée, pièces en acier zingué passivé bleu

norelem

Aperçu des articles

Référence	Couleur du corps de base	Matière du corps de base	Taille	X	D	D1	D2	H	H1	H2	H3	H4	A	A1	B	Nombre de dents	L
06610-55-2061X40	gris foncé RAL 7021	Thermoplastique haute performance	2	M6	13,5	18,5	19,1	28,5	6,5	18,6	42,6	47,1	65,2	74,8	10,5	20	40
06610-55-2062X40	orangé pur RAL 2004	Thermoplastique haute performance	2	M6	13,5	18,5	19,1	28,5	6,5	18,6	42,6	47,1	65,2	74,8	10,5	20	40
06610-55-20616X40	jaune colza RAL 1021	Thermoplastique haute performance	2	M6	13,5	18,5	19,1	28,5	6,5	18,6	42,6	47,1	65,2	74,8	10,5	20	40
06610-55-20684X40	rouge traffic RAL 3020	Thermoplastique haute performance	2	M6	13,5	18,5	19,1	28,5	6,5	18,6	42,6	47,1	65,2	74,8	10,5	20	40
06610-55-20686X40	vert sécurité RAL 6032	Thermoplastique haute performance	2	M6	13,5	18,5	19,1	28,5	6,5	18,6	42,6	47,1	65,2	74,8	10,5	20	40
06610-55-20687X40	bleu traffic RAL 5017	Thermoplastique haute performance	2	M6	13,5	18,5	19,1	28,5	6,5	18,6	42,6	47,1	65,2	74,8	10,5	20	40
06610-55-20688X40	gris clair RAL 7035	Thermoplastique haute performance	2	M6	13,5	18,5	19,1	28,5	6,5	18,6	42,6	47,1	65,2	74,8	10,5	20	40
06610-55-2061X45	gris foncé RAL 7021	Thermoplastique haute performance	2	M6	13,5	18,5	19,1	28,5	6,5	18,6	42,6	47,1	65,2	74,8	10,5	20	45
06610-55-2062X45	orangé pur RAL 2004	Thermoplastique haute performance	2	M6	13,5	18,5	19,1	28,5	6,5	18,6	42,6	47,1	65,2	74,8	10,5	20	45
06610-55-20616X45	jaune colza RAL 1021	Thermoplastique haute performance	2	M6	13,5	18,5	19,1	28,5	6,5	18,6	42,6	47,1	65,2	74,8	10,5	20	45
06610-55-20684X45	rouge traffic RAL 3020	Thermoplastique haute performance	2	M6	13,5	18,5	19,1	28,5	6,5	18,6	42,6	47,1	65,2	74,8	10,5	20	45
06610-55-20686X45	vert sécurité RAL 6032	Thermoplastique haute performance	2	M6	13,5	18,5	19,1	28,5	6,5	18,6	42,6	47,1	65,2	74,8	10,5	20	45
06610-55-20687X45	bleu traffic RAL 5017	Thermoplastique haute performance	2	M6	13,5	18,5	19,1	28,5	6,5	18,6	42,6	47,1	65,2	74,8	10,5	20	45
06610-55-20688X45	gris clair RAL 7035	Thermoplastique haute performance	2	M6	13,5	18,5	19,1	28,5	6,5	18,6	42,6	47,1	65,2	74,8	10,5	20	45
06610-55-2061X50	gris foncé RAL 7021	Thermoplastique haute performance	2	M6	13,5	18,5	19,1	28,5	6,5	18,6	42,6	47,1	65,2	74,8	10,5	20	50
06610-55-2062X50	orangé pur RAL 2004	Thermoplastique haute performance	2	M6	13,5	18,5	19,1	28,5	6,5	18,6	42,6	47,1	65,2	74,8	10,5	20	50
06610-55-20616X50	jaune colza RAL 1021	Thermoplastique haute performance	2	M6	13,5	18,5	19,1	28,5	6,5	18,6	42,6	47,1	65,2	74,8	10,5	20	50
06610-55-20684X50	rouge traffic RAL 3020	Thermoplastique haute performance	2	M6	13,5	18,5	19,1	28,5	6,5	18,6	42,6	47,1	65,2	74,8	10,5	20	50
06610-55-20686X50	vert sécurité RAL 6032	Thermoplastique haute performance	2	M6	13,5	18,5	19,1	28,5	6,5	18,6	42,6	47,1	65,2	74,8	10,5	20	50
06610-55-20687X50	bleu traffic RAL 5017	Thermoplastique haute performance	2	M6	13,5	18,5	19,1	28,5	6,5	18,6	42,6	47,1	65,2	74,8	10,5	20	50
06610-55-20688X50	gris clair RAL 7035	Thermoplastique haute performance	2	M6	13,5	18,5	19,1	28,5	6,5	18,6	42,6	47,1	65,2	74,8	10,5	20	50
06610-55-2061X55	gris foncé RAL 7021	Thermoplastique haute performance	2	M6	13,5	18,5	19,1	28,5	6,5	18,6	42,6	47,1	65,2	74,8	10,5	20	55
06610-55-2062X55	orangé pur RAL 2004	Thermoplastique haute performance	2	M6	13,5	18,5	19,1	28,5	6,5	18,6	42,6	47,1	65,2	74,8	10,5	20	55
06610-55-20616X55	jaune colza RAL 1021	Thermoplastique haute performance	2	M6	13,5	18,5	19,1	28,5	6,5	18,6	42,6	47,1	65,2	74,8	10,5	20	55
06610-55-20684X55	rouge traffic RAL 3020	Thermoplastique haute performance	2	M6	13,5	18,5	19,1	28,5	6,5	18,6	42,6	47,1	65,2	74,8	10,5	20	55
06610-55-20686X55	vert sécurité RAL 6032	Thermoplastique haute performance	2	M6	13,5	18,5	19,1	28,5	6,5	18,6	42,6	47,1	65,2	74,8	10,5	20	55
06610-55-20687X55	bleu traffic RAL 5017	Thermoplastique haute performance	2	M6	13,5	18,5	19,1	28,5	6,5	18,6	42,6	47,1	65,2	74,8	10,5	20	55
06610-55-20688X55	gris clair RAL 7035	Thermoplastique haute performance	2	M6	13,5	18,5	19,1	28,5	6,5	18,6	42,6	47,1	65,2	74,8	10,5	20	55
06610-55-2061X60	gris foncé RAL 7021	Thermoplastique haute performance	2	M6	13,5	18,5	19,1	28,5	6,5	18,6	42,6	47,1	65,2	74,8	10,5	20	60
06610-55-2062X60	orangé pur RAL 2004	Thermoplastique haute performance	2	M6	13,5	18,5	19,1	28,5	6,5	18,6	42,6	47,1	65,2	74,8	10,5	20	60
06610-55-20616X60	jaune colza RAL 1021	Thermoplastique haute performance	2	M6	13,5	18,5	19,1	28,5	6,5	18,6	42,6	47,1	65,2	74,8	10,5	20	60
06610-55-20684X60	rouge traffic RAL 3020	Thermoplastique haute performance	2	M6	13,5	18,5	19,1	28,5	6,5	18,6	42,6	47,1	65,2	74,8	10,5	20	60
06610-55-20686X60	vert sécurité RAL 6032	Thermoplastique haute performance	2	M6	13,5	18,5	19,1	28,5	6,5	18,6	42,6	47,1	65,2	74,8	10,5	20	60
06610-55-20687X60	bleu traffic RAL 5017	Thermoplastique haute performance	2	M6	13,5	18,5	19,1	28,5	6,5	18,6	42,6	47,1	65,2	74,8	10,5	20	60
06610-55-20688X60	gris clair RAL 7035	Thermoplastique haute performance	2	M6	13,5	18,5	19,1	28,5	6,5	18,6	42,6	47,1	65,2	74,8	10,5	20	60
06610-55-2081X15	gris foncé RAL 7021	Thermoplastique haute performance	2	M8	13,5	18,5	19,1	28,5	6,5	18,6	42,6	47,1	65,2	74,8	10,5	20	15
06610-55-2082X15	orangé pur RAL 2004	Thermoplastique haute performance	2	M8	13,5	18,5	19,1	28,5	6,5	18,6	42,6	47,1	65,2	74,8	10,5	20	15
06610-55-20816X15	jaune colza RAL 1021	Thermoplastique haute performance	2	M8	13,5	18,5	19,1	28,5	6,5	18,6	42,6	47,1	65,2	74,8	10,5	20	15
06610-55-20884X15	rouge traffic RAL 3020	Thermoplastique haute performance	2	M8	13,5	18,5	19,1	28,5	6,5	18,6	42,6	47,1	65,2	74,8	10,5	20	15
06610-55-20886X15	vert sécurité RAL 6032	Thermoplastique haute performance	2	M8	13,5	18,5	19,1	28,5	6,5	18,6	42,6	47,1	65,2	74,8	10,5	20	15
06610-55-20887X15	bleu traffic RAL 5017	Thermoplastique haute performance	2	M8	13,5	18,5	19,1	28,5	6,5	18,6	42,6	47,1	65,2	74,8	10,5	20	15
06610-55-20888X15	gris clair RAL 7035	Thermoplastique haute performance	2	M8	13,5	18,5	19,1	28,5	6,5	18,6	42,6	47,1	65,2	74,8	10,5	20	15
06610-55-2081X20	gris foncé RAL 7021	Thermoplastique haute performance	2	M8	13,5	18,5	19,1	28,5	6,5	18,6	42,6	47,1	65,2	74,8	10,5	20	20
06610-55-2082X20	orangé pur RAL 2004	Thermoplastique haute performance	2	M8	13,5	18,5	19,1	28,5	6,5	18,6	42,6	47,1	65,2	74,8	10,5	20	20
06610-55-20816X20	jaune colza RAL 1021	Thermoplastique haute performance	2	M8	13,5	18,5	19,1	28,5	6,5	18,6	42,6	47,1	65,2	74,8	10,5	20	20
06610-55-20884X20	rouge traffic RAL 3020	Thermoplastique haute performance	2	M8	13,5	18,5	19,1	28,5	6,5	18,6	42,6	47,1	65,2	74,8	10,5	20	20
06610-55-20886X20	vert sécurité RAL 6032	Thermoplastique haute performance	2	M8	13,5	18,5	19,1	28,5	6,5	18,6	42,6	47,1	65,2	74,8	10,5	20	20
06610-55-20887X20	bleu traffic RAL 5017	Thermoplastique haute performance	2	M8	13,5	18,5	19,1	28,5	6,5	18,6	42,6	47,1	65,2	74,8	10,5	20	20
06610-55-20888X20	gris clair RAL 7035	Thermoplastique haute performance	2	M8	13,5	18,5	19,1	28,5	6,5	18,6	42,6	47,1	65,2	74,8	10,5	20	20
06610-55-2081X25	gris foncé RAL 7021	Thermoplastique haute performance	2	M8	13,5	18,5	19,1	28,5	6,5	18,6	42,6	47,1	65,2	74,8	10,5	20	25
06610-55-2082X25	orangé pur RAL 2004	Thermoplastique haute performance	2	M8	13,5	18,5	19,1	28,5	6,5	18,6	42,6	47,1	65,2	74,8	10,5	20	25
06610-55-20816X25	jaune colza RAL 1021	Thermoplastique haute performance	2	M8	13,5	18,5	19,1	28,5	6,5	18,6	42,6	47,1	65,2	74,8	10,5	20	25
06610-55-20884X25	rouge traffic RAL 3020	Thermoplastique haute performance	2	M8	13,5	18,5	19,1	28,5	6,5	18,6	42,6	47,1	65,2	74,8	10,5	20	25
06610-55-20886X25	vert sécurité RAL 6032	Thermoplastique haute performance	2	M8	13,5	18,5	19,1	28,5	6,5	18,6	42,6	47,1	65,2	74,8	10,5	20	25
06610-55-20887X25	bleu traffic RAL 5017	Thermoplastique haute performance	2	M8	13,5	18,5	19,1	28,5	6,5	18,6	42,6	47,1	65,2	74,8	10,5	20	25
06610-55-20888X25	gris clair RAL 7035	Thermoplastique haute performance	2	M8	13,5	18,5	19,1	28,5	6,5	18,6	42,6	47,1	65,2	74,8	10,5	20	25
06610-55-2081X30	gris foncé RAL 7021	Thermoplastique haute performance	2	M8	13,5	18,5	19,1	28,5	6,5	18,6	42,6	47,1	65,2	74,8	10,5	20	30
06610-55-2082X30	orangé pur RAL 2004	Thermoplastique haute performance	2	M8	13,5	18,5	19,1	28,5	6,5	18,6	42,6	47,1	65,2	74,8	10,5	20	30
06610-55-20816X30	jaune colza RAL 1021	Thermoplastique haute performance	2	M8	13,5	18,5	19,1	28,5	6,5	18,6	42,6	47,1	65,2	74,8	10,5	20	30
06610-55-20884X30	rouge traffic RAL 3020	Thermoplastique haute performance	2	M8	13,5	18,5	19,1	28,5	6,5	18,6	42,6	47,1	65,2	74,8	10,5	20	30
06610-55-20886X30	vert sécurité RAL 6032	Thermoplastique haute performance	2	M8	13,5	18,5	19,1	28,5	6,5	18,6	42,6	47,1	65,2	74,8	10,5	20	30
06610-55-20887X30	bleu traffic RAL 5017	Thermoplastique haute performance	2	M8	13,5	18,5	19,1	28,5	6,5	18,6	42,6	47,1	65,2	74,8	10,5	20	30
06610-55-20888X30	gris clair RAL 7035	Thermoplastique haute performance	2	M8	13,5	18,5	19,1	28,5	6,5	18,6	42,6	47,1	65,2	74,8	10,5	20	30
06610-55-2081X35	gris foncé RAL 7021	Thermoplastique haute performance	2	M8	13,5	18,5	19,1	28,5	6,5	18,6	42,6	47,1	65,2	74,8	10,5	20	35

06610-55 Manette indexable en plastique filetée, pièces en acier zingué passivé bleu

norelem

Aperçu des articles

Référence	Couleur du corps de base	Matière du corps de base	Taille	X	D	D1	D2	H	H1	H2	H3	H4	A	A1	B	Nombre de dents	L
06610-55-2082X35	orangé pur RAL 2004	Thermoplastique haute performance	2	M8	13,5	18,5	19,1	28,5	6,5	18,6	42,6	47,1	65,2	74,8	10,5	20	35
06610-55-20816X35	jaune colza RAL 1021	Thermoplastique haute performance	2	M8	13,5	18,5	19,1	28,5	6,5	18,6	42,6	47,1	65,2	74,8	10,5	20	35
06610-55-20884X35	rouge traffic RAL 3020	Thermoplastique haute performance	2	M8	13,5	18,5	19,1	28,5	6,5	18,6	42,6	47,1	65,2	74,8	10,5	20	35
06610-55-20886X35	vert sécurité RAL 6032	Thermoplastique haute performance	2	M8	13,5	18,5	19,1	28,5	6,5	18,6	42,6	47,1	65,2	74,8	10,5	20	35
06610-55-20887X35	bleu traffic RAL 5017	Thermoplastique haute performance	2	M8	13,5	18,5	19,1	28,5	6,5	18,6	42,6	47,1	65,2	74,8	10,5	20	35
06610-55-20888X35	gris clair RAL 7035	Thermoplastique haute performance	2	M8	13,5	18,5	19,1	28,5	6,5	18,6	42,6	47,1	65,2	74,8	10,5	20	35
06610-55-2081X40	gris foncé RAL 7021	Thermoplastique haute performance	2	M8	13,5	18,5	19,1	28,5	6,5	18,6	42,6	47,1	65,2	74,8	10,5	20	40
06610-55-2082X40	orangé pur RAL 2004	Thermoplastique haute performance	2	M8	13,5	18,5	19,1	28,5	6,5	18,6	42,6	47,1	65,2	74,8	10,5	20	40
06610-55-20816X40	jaune colza RAL 1021	Thermoplastique haute performance	2	M8	13,5	18,5	19,1	28,5	6,5	18,6	42,6	47,1	65,2	74,8	10,5	20	40
06610-55-20884X40	rouge traffic RAL 3020	Thermoplastique haute performance	2	M8	13,5	18,5	19,1	28,5	6,5	18,6	42,6	47,1	65,2	74,8	10,5	20	40
06610-55-20886X40	vert sécurité RAL 6032	Thermoplastique haute performance	2	M8	13,5	18,5	19,1	28,5	6,5	18,6	42,6	47,1	65,2	74,8	10,5	20	40
06610-55-20887X40	bleu traffic RAL 5017	Thermoplastique haute performance	2	M8	13,5	18,5	19,1	28,5	6,5	18,6	42,6	47,1	65,2	74,8	10,5	20	40
06610-55-20888X40	gris clair RAL 7035	Thermoplastique haute performance	2	M8	13,5	18,5	19,1	28,5	6,5	18,6	42,6	47,1	65,2	74,8	10,5	20	40
06610-55-2081X45	gris foncé RAL 7021	Thermoplastique haute performance	2	M8	13,5	18,5	19,1	28,5	6,5	18,6	42,6	47,1	65,2	74,8	10,5	20	45
06610-55-2082X45	orangé pur RAL 2004	Thermoplastique haute performance	2	M8	13,5	18,5	19,1	28,5	6,5	18,6	42,6	47,1	65,2	74,8	10,5	20	45
06610-55-20816X45	jaune colza RAL 1021	Thermoplastique haute performance	2	M8	13,5	18,5	19,1	28,5	6,5	18,6	42,6	47,1	65,2	74,8	10,5	20	45
06610-55-20884X45	rouge traffic RAL 3020	Thermoplastique haute performance	2	M8	13,5	18,5	19,1	28,5	6,5	18,6	42,6	47,1	65,2	74,8	10,5	20	45
06610-55-20886X45	vert sécurité RAL 6032	Thermoplastique haute performance	2	M8	13,5	18,5	19,1	28,5	6,5	18,6	42,6	47,1	65,2	74,8	10,5	20	45
06610-55-20887X45	bleu traffic RAL 5017	Thermoplastique haute performance	2	M8	13,5	18,5	19,1	28,5	6,5	18,6	42,6	47,1	65,2	74,8	10,5	20	45
06610-55-20888X45	gris clair RAL 7035	Thermoplastique haute performance	2	M8	13,5	18,5	19,1	28,5	6,5	18,6	42,6	47,1	65,2	74,8	10,5	20	45
06610-55-2081X50	gris foncé RAL 7021	Thermoplastique haute performance	2	M8	13,5	18,5	19,1	28,5	6,5	18,6	42,6	47,1	65,2	74,8	10,5	20	50
06610-55-2082X50	orangé pur RAL 2004	Thermoplastique haute performance	2	M8	13,5	18,5	19,1	28,5	6,5	18,6	42,6	47,1	65,2	74,8	10,5	20	50
06610-55-20816X50	jaune colza RAL 1021	Thermoplastique haute performance	2	M8	13,5	18,5	19,1	28,5	6,5	18,6	42,6	47,1	65,2	74,8	10,5	20	50
06610-55-20884X50	rouge traffic RAL 3020	Thermoplastique haute performance	2	M8	13,5	18,5	19,1	28,5	6,5	18,6	42,6	47,1	65,2	74,8	10,5	20	50
06610-55-20886X50	vert sécurité RAL 6032	Thermoplastique haute performance	2	M8	13,5	18,5	19,1	28,5	6,5	18,6	42,6	47,1	65,2	74,8	10,5	20	50
06610-55-20887X50	bleu traffic RAL 5017	Thermoplastique haute performance	2	M8	13,5	18,5	19,1	28,5	6,5	18,6	42,6	47,1	65,2	74,8	10,5	20	50
06610-55-20888X50	gris clair RAL 7035	Thermoplastique haute performance	2	M8	13,5	18,5	19,1	28,5	6,5	18,6	42,6	47,1	65,2	74,8	10,5	20	50
06610-55-2081X55	gris foncé RAL 7021	Thermoplastique haute performance	2	M8	13,5	18,5	19,1	28,5	6,5	18,6	42,6	47,1	65,2	74,8	10,5	20	55
06610-55-2082X55	orangé pur RAL 2004	Thermoplastique haute performance	2	M8	13,5	18,5	19,1	28,5	6,5	18,6	42,6	47,1	65,2	74,8	10,5	20	55
06610-55-20816X55	jaune colza RAL 1021	Thermoplastique haute performance	2	M8	13,5	18,5	19,1	28,5	6,5	18,6	42,6	47,1	65,2	74,8	10,5	20	55
06610-55-20884X55	rouge traffic RAL 3020	Thermoplastique haute performance	2	M8	13,5	18,5	19,1	28,5	6,5	18,6	42,6	47,1	65,2	74,8	10,5	20	55
06610-55-20886X55	vert sécurité RAL 6032	Thermoplastique haute performance	2	M8	13,5	18,5	19,1	28,5	6,5	18,6	42,6	47,1	65,2	74,8	10,5	20	55
06610-55-20887X55	bleu traffic RAL 5017	Thermoplastique haute performance	2	M8	13,5	18,5	19,1	28,5	6,5	18,6	42,6	47,1	65,2	74,8	10,5	20	55
06610-55-20888X55	gris clair RAL 7035	Thermoplastique haute performance	2	M8	13,5	18,5	19,1	28,5	6,5	18,6	42,6	47,1	65,2	74,8	10,5	20	55
06610-55-2081X60	gris foncé RAL 7021	Thermoplastique haute performance	2	M8	13,5	18,5	19,1	28,5	6,5	18,6	42,6	47,1	65,2	74,8	10,5	20	60
06610-55-2082X60	orangé pur RAL 2004	Thermoplastique haute performance	2	M8	13,5	18,5	19,1	28,5	6,5	18,6	42,6	47,1	65,2	74,8	10,5	20	60
06610-55-20816X60	jaune colza RAL 1021	Thermoplastique haute performance	2	M8	13,5	18,5	19,1	28,5	6,5	18,6	42,6	47,1	65,2	74,8	10,5	20	60
06610-55-20884X60	rouge traffic RAL 3020	Thermoplastique haute performance	2	M8	13,5	18,5	19,1	28,5	6,5	18,6	42,6	47,1	65,2	74,8	10,5	20	60
06610-55-20886X60	vert sécurité RAL 6032	Thermoplastique haute performance	2	M8	13,5	18,5	19,1	28,5	6,5	18,6	42,6	47,1	65,2	74,8	10,5	20	60
06610-55-20887X60	bleu traffic RAL 5017	Thermoplastique haute performance	2	M8	13,5	18,5	19,1	28,5	6,5	18,6	42,6	47,1	65,2	74,8	10,5	20	60
06610-55-20888X60	gris clair RAL 7035	Thermoplastique haute performance	2	M8	13,5	18,5	19,1	28,5	6,5	18,6	42,6	47,1	65,2	74,8	10,5	20	60
06610-55-2101X15	gris foncé RAL 7021	Thermoplastique haute performance	2	M10	13,5	18,5	19,1	28,5	6,5	18,6	42,6	47,1	65,2	74,8	10,5	20	15
06610-55-2102X15	orangé pur RAL 2004	Thermoplastique haute performance	2	M10	13,5	18,5	19,1	28,5	6,5	18,6	42,6	47,1	65,2	74,8	10,5	20	15
06610-55-21016X15	jaune colza RAL 1021	Thermoplastique haute performance	2	M10	13,5	18,5	19,1	28,5	6,5	18,6	42,6	47,1	65,2	74,8	10,5	20	15
06610-55-21084X15	rouge traffic RAL 3020	Thermoplastique haute performance	2	M10	13,5	18,5	19,1	28,5	6,5	18,6	42,6	47,1	65,2	74,8	10,5	20	15
06610-55-21086X15	vert sécurité RAL 6032	Thermoplastique haute performance	2	M10	13,5	18,5	19,1	28,5	6,5	18,6	42,6	47,1	65,2	74,8	10,5	20	15
06610-55-21087X15	bleu traffic RAL 5017	Thermoplastique haute performance	2	M10	13,5	18,5	19,1	28,5	6,5	18,6	42,6	47,1	65,2	74,8	10,5	20	15
06610-55-21088X15	gris clair RAL 7035	Thermoplastique haute performance	2	M10	13,5	18,5	19,1	28,5	6,5	18,6	42,6	47,1	65,2	74,8	10,5	20	15
06610-55-2101X20	gris foncé RAL 7021	Thermoplastique haute performance	2	M10	13,5	18,5	19,1	28,5	6,5	18,6	42,6	47,1	65,2	74,8	10,5	20	20
06610-55-2102X20	orangé pur RAL 2004	Thermoplastique haute performance	2	M10	13,5	18,5	19,1	28,5	6,5	18,6	42,6	47,1	65,2	74,8	10,5	20	20
06610-55-21016X20	jaune colza RAL 1021	Thermoplastique haute performance	2	M10	13,5	18,5	19,1	28,5	6,5	18,6	42,6	47,1	65,2	74,8	10,5	20	20
06610-55-21084X20	rouge traffic RAL 3020	Thermoplastique haute performance	2	M10	13,5	18,5	19,1	28,5	6,5	18,6	42,6	47,1	65,2	74,8	10,5	20	20
06610-55-21086X20	vert sécurité RAL 6032	Thermoplastique haute performance	2	M10	13,5	18,5	19,1	28,5	6,5	18,6	42,6	47,1	65,2	74,8	10,5	20	20
06610-55-21087X20	bleu traffic RAL 5017	Thermoplastique haute performance	2	M10	13,5	18,5	19,1	28,5	6,5	18,6	42,6	47,1	65,2	74,8	10,5	20	20
06610-55-21088X20	gris clair RAL 7035	Thermoplastique haute performance	2	M10	13,5	18,5	19,1	28,5	6,5	18,6	42,6	47,1	65,2	74,8	10,5	20	20
06610-55-2101X25	gris foncé RAL 7021	Thermoplastique haute performance	2	M10	13,5	18,5	19,1	28,5	6,5	18,6	42,6	47,1	65,2	74,8	10,5	20	25
06610-55-2102X25	orangé pur RAL 2004	Thermoplastique haute performance	2	M10	13,5	18,5	19,1	28,5	6,5	18,6	42,6	47,1	65,2	74,8	10,5	20	25
06610-55-21016X25	jaune colza RAL 1021	Thermoplastique haute performance	2	M10	13,5	18,5	19,1	28,5	6,5	18,6	42,6	47,1	65,2	74,8	10,5	20	25
06610-55-21084X25	rouge traffic RAL 3020	Thermoplastique haute performance	2	M10	13,5	18,5	19,1	28,5	6,5	18,6	42,6	47,1	65,2	74,8	10,5	20	25
06610-55-21086X25	vert sécurité RAL 6032	Thermoplastique haute performance	2	M10	13,5	18,5	19,1	28,5	6,5	18,6	42,6	47,1	65,2	74,8	10,5	20	25
06610-55-21087X25	bleu traffic RAL 5017	Thermoplastique haute performance	2	M10	13,5	18,5	19,1	28,5	6,5	18,6	42,6	47,1	65,2	74,8	10,5	20	25
06610-55-21088X25	gris clair RAL 7035	Thermoplastique haute performance	2	M10	13,5	18,5	19,1	28,5	6,5	18,6	42,6	47,1	65,2	74,8	10,5	20	25
06610-55-2101X30	gris foncé RAL 7021	Thermoplastique haute performance	2	M10	13,5	18,5	19,1	28,5	6,5	18,6	42,6	47,1	65,2	74,8	10,5	20	30
06610-55-2102X30	orangé pur RAL 2004	Thermoplastique haute performance	2	M10	13,5	18,5	19,1	28,5	6,5	18,6	42,6	47,1	65,2	74,8	10,5	20	30

06610-55 Manette indexable en plastique filetée, pièces en acier zingué passivé bleu

norelem

Aperçu des articles

Référence	Couleur du corps de base	Matière du corps de base	Taille	X	D	D1	D2	H	H1	H2	H3	H4	A	A1	B	Nombre de dents	L
06610-55-21016X30	jaune colza RAL 1021	Thermoplastique haute performance	2	M10	13,5	18,5	19,1	28,5	6,5	18,6	42,6	47,1	65,2	74,8	10,5	20	30
06610-55-21084X30	rouge traffic RAL 3020	Thermoplastique haute performance	2	M10	13,5	18,5	19,1	28,5	6,5	18,6	42,6	47,1	65,2	74,8	10,5	20	30
06610-55-21086X30	vert sécurité RAL 6032	Thermoplastique haute performance	2	M10	13,5	18,5	19,1	28,5	6,5	18,6	42,6	47,1	65,2	74,8	10,5	20	30
06610-55-21087X30	bleu traffic RAL 5017	Thermoplastique haute performance	2	M10	13,5	18,5	19,1	28,5	6,5	18,6	42,6	47,1	65,2	74,8	10,5	20	30
06610-55-21088X30	gris clair RAL 7035	Thermoplastique haute performance	2	M10	13,5	18,5	19,1	28,5	6,5	18,6	42,6	47,1	65,2	74,8	10,5	20	30
06610-55-2101X35	gris foncé RAL 7021	Thermoplastique haute performance	2	M10	13,5	18,5	19,1	28,5	6,5	18,6	42,6	47,1	65,2	74,8	10,5	20	35
06610-55-2102X35	orangé pur RAL 2004	Thermoplastique haute performance	2	M10	13,5	18,5	19,1	28,5	6,5	18,6	42,6	47,1	65,2	74,8	10,5	20	35
06610-55-21016X35	jaune colza RAL 1021	Thermoplastique haute performance	2	M10	13,5	18,5	19,1	28,5	6,5	18,6	42,6	47,1	65,2	74,8	10,5	20	35
06610-55-21084X35	rouge traffic RAL 3020	Thermoplastique haute performance	2	M10	13,5	18,5	19,1	28,5	6,5	18,6	42,6	47,1	65,2	74,8	10,5	20	35
06610-55-21086X35	vert sécurité RAL 6032	Thermoplastique haute performance	2	M10	13,5	18,5	19,1	28,5	6,5	18,6	42,6	47,1	65,2	74,8	10,5	20	35
06610-55-21087X35	bleu traffic RAL 5017	Thermoplastique haute performance	2	M10	13,5	18,5	19,1	28,5	6,5	18,6	42,6	47,1	65,2	74,8	10,5	20	35
06610-55-21088X35	gris clair RAL 7035	Thermoplastique haute performance	2	M10	13,5	18,5	19,1	28,5	6,5	18,6	42,6	47,1	65,2	74,8	10,5	20	35
06610-55-2101X40	gris foncé RAL 7021	Thermoplastique haute performance	2	M10	13,5	18,5	19,1	28,5	6,5	18,6	42,6	47,1	65,2	74,8	10,5	20	40
06610-55-2102X40	orangé pur RAL 2004	Thermoplastique haute performance	2	M10	13,5	18,5	19,1	28,5	6,5	18,6	42,6	47,1	65,2	74,8	10,5	20	40
06610-55-21016X40	jaune colza RAL 1021	Thermoplastique haute performance	2	M10	13,5	18,5	19,1	28,5	6,5	18,6	42,6	47,1	65,2	74,8	10,5	20	40
06610-55-21084X40	rouge traffic RAL 3020	Thermoplastique haute performance	2	M10	13,5	18,5	19,1	28,5	6,5	18,6	42,6	47,1	65,2	74,8	10,5	20	40
06610-55-21086X40	vert sécurité RAL 6032	Thermoplastique haute performance	2	M10	13,5	18,5	19,1	28,5	6,5	18,6	42,6	47,1	65,2	74,8	10,5	20	40
06610-55-21087X40	bleu traffic RAL 5017	Thermoplastique haute performance	2	M10	13,5	18,5	19,1	28,5	6,5	18,6	42,6	47,1	65,2	74,8	10,5	20	40
06610-55-21088X40	gris clair RAL 7035	Thermoplastique haute performance	2	M10	13,5	18,5	19,1	28,5	6,5	18,6	42,6	47,1	65,2	74,8	10,5	20	40
06610-55-2101X45	gris foncé RAL 7021	Thermoplastique haute performance	2	M10	13,5	18,5	19,1	28,5	6,5	18,6	42,6	47,1	65,2	74,8	10,5	20	45
06610-55-2102X45	orangé pur RAL 2004	Thermoplastique haute performance	2	M10	13,5	18,5	19,1	28,5	6,5	18,6	42,6	47,1	65,2	74,8	10,5	20	45
06610-55-21016X45	jaune colza RAL 1021	Thermoplastique haute performance	2	M10	13,5	18,5	19,1	28,5	6,5	18,6	42,6	47,1	65,2	74,8	10,5	20	45
06610-55-21084X45	rouge traffic RAL 3020	Thermoplastique haute performance	2	M10	13,5	18,5	19,1	28,5	6,5	18,6	42,6	47,1	65,2	74,8	10,5	20	45
06610-55-21086X45	vert sécurité RAL 6032	Thermoplastique haute performance	2	M10	13,5	18,5	19,1	28,5	6,5	18,6	42,6	47,1	65,2	74,8	10,5	20	45
06610-55-21087X45	bleu traffic RAL 5017	Thermoplastique haute performance	2	M10	13,5	18,5	19,1	28,5	6,5	18,6	42,6	47,1	65,2	74,8	10,5	20	45
06610-55-21088X45	gris clair RAL 7035	Thermoplastique haute performance	2	M10	13,5	18,5	19,1	28,5	6,5	18,6	42,6	47,1	65,2	74,8	10,5	20	45
06610-55-2101X50	gris foncé RAL 7021	Thermoplastique haute performance	2	M10	13,5	18,5	19,1	28,5	6,5	18,6	42,6	47,1	65,2	74,8	10,5	20	50
06610-55-2102X50	orangé pur RAL 2004	Thermoplastique haute performance	2	M10	13,5	18,5	19,1	28,5	6,5	18,6	42,6	47,1	65,2	74,8	10,5	20	50
06610-55-21016X50	jaune colza RAL 1021	Thermoplastique haute performance	2	M10	13,5	18,5	19,1	28,5	6,5	18,6	42,6	47,1	65,2	74,8	10,5	20	50
06610-55-21084X50	rouge traffic RAL 3020	Thermoplastique haute performance	2	M10	13,5	18,5	19,1	28,5	6,5	18,6	42,6	47,1	65,2	74,8	10,5	20	50
06610-55-21086X50	vert sécurité RAL 6032	Thermoplastique haute performance	2	M10	13,5	18,5	19,1	28,5	6,5	18,6	42,6	47,1	65,2	74,8	10,5	20	50
06610-55-21087X50	bleu traffic RAL 5017	Thermoplastique haute performance	2	M10	13,5	18,5	19,1	28,5	6,5	18,6	42,6	47,1	65,2	74,8	10,5	20	50
06610-55-21088X50	gris clair RAL 7035	Thermoplastique haute performance	2	M10	13,5	18,5	19,1	28,5	6,5	18,6	42,6	47,1	65,2	74,8	10,5	20	50
06610-55-2101X55	gris foncé RAL 7021	Thermoplastique haute performance	2	M10	13,5	18,5	19,1	28,5	6,5	18,6	42,6	47,1	65,2	74,8	10,5	20	55
06610-55-2102X55	orangé pur RAL 2004	Thermoplastique haute performance	2	M10	13,5	18,5	19,1	28,5	6,5	18,6	42,6	47,1	65,2	74,8	10,5	20	55
06610-55-21016X55	jaune colza RAL 1021	Thermoplastique haute performance	2	M10	13,5	18,5	19,1	28,5	6,5	18,6	42,6	47,1	65,2	74,8	10,5	20	55
06610-55-21084X55	rouge traffic RAL 3020	Thermoplastique haute performance	2	M10	13,5	18,5	19,1	28,5	6,5	18,6	42,6	47,1	65,2	74,8	10,5	20	55
06610-55-21086X55	vert sécurité RAL 6032	Thermoplastique haute performance	2	M10	13,5	18,5	19,1	28,5	6,5	18,6	42,6	47,1	65,2	74,8	10,5	20	55
06610-55-21087X55	bleu traffic RAL 5017	Thermoplastique haute performance	2	M10	13,5	18,5	19,1	28,5	6,5	18,6	42,6	47,1	65,2	74,8	10,5	20	55
06610-55-21088X55	gris clair RAL 7035	Thermoplastique haute performance	2	M10	13,5	18,5	19,1	28,5	6,5	18,6	42,6	47,1	65,2	74,8	10,5	20	55
06610-55-2101X60	gris foncé RAL 7021	Thermoplastique haute performance	2	M10	13,5	18,5	19,1	28,5	6,5	18,6	42,6	47,1	65,2	74,8	10,5	20	60
06610-55-2102X60	orangé pur RAL 2004	Thermoplastique haute performance	2	M10	13,5	18,5	19,1	28,5	6,5	18,6	42,6	47,1	65,2	74,8	10,5	20	60
06610-55-21016X60	jaune colza RAL 1021	Thermoplastique haute performance	2	M10	13,5	18,5	19,1	28,5	6,5	18,6	42,6	47,1	65,2	74,8	10,5	20	60
06610-55-21084X60	rouge traffic RAL 3020	Thermoplastique haute performance	2	M10	13,5	18,5	19,1	28,5	6,5	18,6	42,6	47,1	65,2	74,8	10,5	20	60
06610-55-21086X60	vert sécurité RAL 6032	Thermoplastique haute performance	2	M10	13,5	18,5	19,1	28,5	6,5	18,6	42,6	47,1	65,2	74,8	10,5	20	60
06610-55-21087X60	bleu traffic RAL 5017	Thermoplastique haute performance	2	M10	13,5	18,5	19,1	28,5	6,5	18,6	42,6	47,1	65,2	74,8	10,5	20	60
06610-55-21088X60	gris clair RAL 7035	Thermoplastique haute performance	2	M10	13,5	18,5	19,1	28,5	6,5	18,6	42,6	47,1	65,2	74,8	10,5	20	60
06610-55-3081X15	gris foncé RAL 7021	Thermoplastique haute performance	3	M8	16	21,2	21,9	37	10	24	54	59,2	80,2	91,1	11,5	22	15
06610-55-3082X15	orangé pur RAL 2004	Thermoplastique haute performance	3	M8	16	21,2	21,9	37	10	24	54	59,2	80,2	91,1	11,5	22	15
06610-55-30816X15	jaune colza RAL 1021	Thermoplastique haute performance	3	M8	16	21,2	21,9	37	10	24	54	59,2	80,2	91,1	11,5	22	15
06610-55-30884X15	rouge traffic RAL 3020	Thermoplastique haute performance	3	M8	16	21,2	21,9	37	10	24	54	59,2	80,2	91,1	11,5	22	15
06610-55-30886X15	vert sécurité RAL 6032	Thermoplastique haute performance	3	M8	16	21,2	21,9	37	10	24	54	59,2	80,2	91,1	11,5	22	15
06610-55-30887X15	bleu traffic RAL 5017	Thermoplastique haute performance	3	M8	16	21,2	21,9	37	10	24	54	59,2	80,2	91,1	11,5	22	15
06610-55-30888X15	gris clair RAL 7035	Thermoplastique haute performance	3	M8	16	21,2	21,9	37	10	24	54	59,2	80,2	91,1	11,5	22	15
06610-55-3081X20	gris foncé RAL 7021	Thermoplastique haute performance	3	M8	16	21,2	21,9	37	10	24	54	59,2	80,2	91,1	11,5	22	20
06610-55-3082X20	orangé pur RAL 2004	Thermoplastique haute performance	3	M8	16	21,2	21,9	37	10	24	54	59,2	80,2	91,1	11,5	22	20
06610-55-30816X20	jaune colza RAL 1021	Thermoplastique haute performance	3	M8	16	21,2	21,9	37	10	24	54	59,2	80,2	91,1	11,5	22	20
06610-55-30884X20	rouge traffic RAL 3020	Thermoplastique haute performance	3	M8	16	21,2	21,9	37	10	24	54	59,2	80,2	91,1	11,5	22	20
06610-55-30886X20	vert sécurité RAL 6032	Thermoplastique haute performance	3	M8	16	21,2	21,9	37	10	24	54	59,2	80,2	91,1	11,5	22	20
06610-55-30887X20	bleu traffic RAL 5017	Thermoplastique haute performance	3	M8	16	21,2	21,9	37	10	24	54	59,2	80,2	91,1	11,5	22	20
06610-55-30888X20	gris clair RAL 7035	Thermoplastique haute performance	3	M8	16	21,2	21,9	37	10	24	54	59,2	80,2	91,1	11,5	22	20
06610-55-3081X25	gris foncé RAL 7021	Thermoplastique haute performance	3	M8	16	21,2	21,9	37	10	24	54	59,2	80,2	91,1	11,5	22	25
06610-55-3082X25	orangé pur RAL 2004	Thermoplastique haute performance	3	M8	16	21,2	21,9	37	10	24	54	59,2	80,2	91,1	11,5	22	25
06610-55-30816X25	jaune colza RAL 1021	Thermoplastique haute performance	3	M8	16	21,2	21,9	37	10	24	54	59,2	80,2	91,1	11,5	22	25

06610-55 Manette indexable en plastique filetée, pièces en acier zingué passivé bleu

norelem

Aperçu des articles

Référence	Couleur du corps de base	Matière du corps de base	Taille	X	D	D1	D2	H	H1	H2	H3	H4	A	A1	B	Nombre de dents	L
06610-55-30884X25	rouge traffic RAL 3020	Thermoplastique haute performance	3	M8	16	21,2	21,9	37	10	24	54	59,2	80,2	91,1	11,5	22	25
06610-55-30886X25	vert sécurité RAL 6032	Thermoplastique haute performance	3	M8	16	21,2	21,9	37	10	24	54	59,2	80,2	91,1	11,5	22	25
06610-55-30887X25	bleu traffic RAL 5017	Thermoplastique haute performance	3	M8	16	21,2	21,9	37	10	24	54	59,2	80,2	91,1	11,5	22	25
06610-55-30888X25	gris clair RAL 7035	Thermoplastique haute performance	3	M8	16	21,2	21,9	37	10	24	54	59,2	80,2	91,1	11,5	22	25
06610-55-3081X30	gris foncé RAL 7021	Thermoplastique haute performance	3	M8	16	21,2	21,9	37	10	24	54	59,2	80,2	91,1	11,5	22	30
06610-55-3082X30	orangé pur RAL 2004	Thermoplastique haute performance	3	M8	16	21,2	21,9	37	10	24	54	59,2	80,2	91,1	11,5	22	30
06610-55-30816X30	jaune colza RAL 1021	Thermoplastique haute performance	3	M8	16	21,2	21,9	37	10	24	54	59,2	80,2	91,1	11,5	22	30
06610-55-30884X30	rouge traffic RAL 3020	Thermoplastique haute performance	3	M8	16	21,2	21,9	37	10	24	54	59,2	80,2	91,1	11,5	22	30
06610-55-30886X30	vert sécurité RAL 6032	Thermoplastique haute performance	3	M8	16	21,2	21,9	37	10	24	54	59,2	80,2	91,1	11,5	22	30
06610-55-30887X30	bleu traffic RAL 5017	Thermoplastique haute performance	3	M8	16	21,2	21,9	37	10	24	54	59,2	80,2	91,1	11,5	22	30
06610-55-30888X30	gris clair RAL 7035	Thermoplastique haute performance	3	M8	16	21,2	21,9	37	10	24	54	59,2	80,2	91,1	11,5	22	30
06610-55-3081X35	gris foncé RAL 7021	Thermoplastique haute performance	3	M8	16	21,2	21,9	37	10	24	54	59,2	80,2	91,1	11,5	22	35
06610-55-3082X35	orangé pur RAL 2004	Thermoplastique haute performance	3	M8	16	21,2	21,9	37	10	24	54	59,2	80,2	91,1	11,5	22	35
06610-55-30816X35	jaune colza RAL 1021	Thermoplastique haute performance	3	M8	16	21,2	21,9	37	10	24	54	59,2	80,2	91,1	11,5	22	35
06610-55-30884X35	rouge traffic RAL 3020	Thermoplastique haute performance	3	M8	16	21,2	21,9	37	10	24	54	59,2	80,2	91,1	11,5	22	35
06610-55-30886X35	vert sécurité RAL 6032	Thermoplastique haute performance	3	M8	16	21,2	21,9	37	10	24	54	59,2	80,2	91,1	11,5	22	35
06610-55-30887X35	bleu traffic RAL 5017	Thermoplastique haute performance	3	M8	16	21,2	21,9	37	10	24	54	59,2	80,2	91,1	11,5	22	35
06610-55-30888X35	gris clair RAL 7035	Thermoplastique haute performance	3	M8	16	21,2	21,9	37	10	24	54	59,2	80,2	91,1	11,5	22	35
06610-55-3081X40	gris foncé RAL 7021	Thermoplastique haute performance	3	M8	16	21,2	21,9	37	10	24	54	59,2	80,2	91,1	11,5	22	40
06610-55-3082X40	orangé pur RAL 2004	Thermoplastique haute performance	3	M8	16	21,2	21,9	37	10	24	54	59,2	80,2	91,1	11,5	22	40
06610-55-30816X40	jaune colza RAL 1021	Thermoplastique haute performance	3	M8	16	21,2	21,9	37	10	24	54	59,2	80,2	91,1	11,5	22	40
06610-55-30884X40	rouge traffic RAL 3020	Thermoplastique haute performance	3	M8	16	21,2	21,9	37	10	24	54	59,2	80,2	91,1	11,5	22	40
06610-55-30886X40	vert sécurité RAL 6032	Thermoplastique haute performance	3	M8	16	21,2	21,9	37	10	24	54	59,2	80,2	91,1	11,5	22	40
06610-55-30887X40	bleu traffic RAL 5017	Thermoplastique haute performance	3	M8	16	21,2	21,9	37	10	24	54	59,2	80,2	91,1	11,5	22	40
06610-55-30888X40	gris clair RAL 7035	Thermoplastique haute performance	3	M8	16	21,2	21,9	37	10	24	54	59,2	80,2	91,1	11,5	22	40
06610-55-3081X45	gris foncé RAL 7021	Thermoplastique haute performance	3	M8	16	21,2	21,9	37	10	24	54	59,2	80,2	91,1	11,5	22	45
06610-55-3082X45	orangé pur RAL 2004	Thermoplastique haute performance	3	M8	16	21,2	21,9	37	10	24	54	59,2	80,2	91,1	11,5	22	45
06610-55-30816X45	jaune colza RAL 1021	Thermoplastique haute performance	3	M8	16	21,2	21,9	37	10	24	54	59,2	80,2	91,1	11,5	22	45
06610-55-30884X45	rouge traffic RAL 3020	Thermoplastique haute performance	3	M8	16	21,2	21,9	37	10	24	54	59,2	80,2	91,1	11,5	22	45
06610-55-30886X45	vert sécurité RAL 6032	Thermoplastique haute performance	3	M8	16	21,2	21,9	37	10	24	54	59,2	80,2	91,1	11,5	22	45
06610-55-30887X45	bleu traffic RAL 5017	Thermoplastique haute performance	3	M8	16	21,2	21,9	37	10	24	54	59,2	80,2	91,1	11,5	22	45
06610-55-30888X45	gris clair RAL 7035	Thermoplastique haute performance	3	M8	16	21,2	21,9	37	10	24	54	59,2	80,2	91,1	11,5	22	45
06610-55-3081X50	gris foncé RAL 7021	Thermoplastique haute performance	3	M8	16	21,2	21,9	37	10	24	54	59,2	80,2	91,1	11,5	22	50
06610-55-3082X50	orangé pur RAL 2004	Thermoplastique haute performance	3	M8	16	21,2	21,9	37	10	24	54	59,2	80,2	91,1	11,5	22	50
06610-55-30816X50	jaune colza RAL 1021	Thermoplastique haute performance	3	M8	16	21,2	21,9	37	10	24	54	59,2	80,2	91,1	11,5	22	50
06610-55-30884X50	rouge traffic RAL 3020	Thermoplastique haute performance	3	M8	16	21,2	21,9	37	10	24	54	59,2	80,2	91,1	11,5	22	50
06610-55-30886X50	vert sécurité RAL 6032	Thermoplastique haute performance	3	M8	16	21,2	21,9	37	10	24	54	59,2	80,2	91,1	11,5	22	50
06610-55-30887X50	bleu traffic RAL 5017	Thermoplastique haute performance	3	M8	16	21,2	21,9	37	10	24	54	59,2	80,2	91,1	11,5	22	50
06610-55-30888X50	gris clair RAL 7035	Thermoplastique haute performance	3	M8	16	21,2	21,9	37	10	24	54	59,2	80,2	91,1	11,5	22	50
06610-55-3081X55	gris foncé RAL 7021	Thermoplastique haute performance	3	M8	16	21,2	21,9	37	10	24	54	59,2	80,2	91,1	11,5	22	55
06610-55-3082X55	orangé pur RAL 2004	Thermoplastique haute performance	3	M8	16	21,2	21,9	37	10	24	54	59,2	80,2	91,1	11,5	22	55
06610-55-30816X55	jaune colza RAL 1021	Thermoplastique haute performance	3	M8	16	21,2	21,9	37	10	24	54	59,2	80,2	91,1	11,5	22	55
06610-55-30884X55	rouge traffic RAL 3020	Thermoplastique haute performance	3	M8	16	21,2	21,9	37	10	24	54	59,2	80,2	91,1	11,5	22	55
06610-55-30886X55	vert sécurité RAL 6032	Thermoplastique haute performance	3	M8	16	21,2	21,9	37	10	24	54	59,2	80,2	91,1	11,5	22	55
06610-55-30887X55	bleu traffic RAL 5017	Thermoplastique haute performance	3	M8	16	21,2	21,9	37	10	24	54	59,2	80,2	91,1	11,5	22	55
06610-55-30888X55	gris clair RAL 7035	Thermoplastique haute performance	3	M8	16	21,2	21,9	37	10	24	54	59,2	80,2	91,1	11,5	22	55
06610-55-3081X60	gris foncé RAL 7021	Thermoplastique haute performance	3	M8	16	21,2	21,9	37	10	24	54	59,2	80,2	91,1	11,5	22	60
06610-55-3082X60	orangé pur RAL 2004	Thermoplastique haute performance	3	M8	16	21,2	21,9	37	10	24	54	59,2	80,2	91,1	11,5	22	60
06610-55-30816X60	jaune colza RAL 1021	Thermoplastique haute performance	3	M8	16	21,2	21,9	37	10	24	54	59,2	80,2	91,1	11,5	22	60
06610-55-30884X60	rouge traffic RAL 3020	Thermoplastique haute performance	3	M8	16	21,2	21,9	37	10	24	54	59,2	80,2	91,1	11,5	22	60
06610-55-30886X60	vert sécurité RAL 6032	Thermoplastique haute performance	3	M8	16	21,2	21,9	37	10	24	54	59,2	80,2	91,1	11,5	22	60
06610-55-30887X60	bleu traffic RAL 5017	Thermoplastique haute performance	3	M8	16	21,2	21,9	37	10	24	54	59,2	80,2	91,1	11,5	22	60
06610-55-30888X60	gris clair RAL 7035	Thermoplastique haute performance	3	M8	16	21,2	21,9	37	10	24	54	59,2	80,2	91,1	11,5	22	60
06610-55-3101X15	gris foncé RAL 7021	Thermoplastique haute performance	3	M10	16	21,2	21,9	37	10	24	54	59,2	80,2	91,1	11,5	22	15
06610-55-3102X15	orangé pur RAL 2004	Thermoplastique haute performance	3	M10	16	21,2	21,9	37	10	24	54	59,2	80,2	91,1	11,5	22	15
06610-55-31016X15	jaune colza RAL 1021	Thermoplastique haute performance	3	M10	16	21,2	21,9	37	10	24	54	59,2	80,2	91,1	11,5	22	15
06610-55-31084X15	rouge traffic RAL 3020	Thermoplastique haute performance	3	M10	16	21,2	21,9	37	10	24	54	59,2	80,2	91,1	11,5	22	15
06610-55-31086X15	vert sécurité RAL 6032	Thermoplastique haute performance	3	M10	16	21,2	21,9	37	10	24	54	59,2	80,2	91,1	11,5	22	15
06610-55-31087X15	bleu traffic RAL 5017	Thermoplastique haute performance	3	M10	16	21,2	21,9	37	10	24	54	59,2	80,2	91,1	11,5	22	15
06610-55-31088X15	gris clair RAL 7035	Thermoplastique haute performance	3	M10	16	21,2	21,9	37	10	24	54	59,2	80,2	91,1	11,5	22	15
06610-55-3101X20	gris foncé RAL 7021	Thermoplastique haute performance	3	M10	16	21,2	21,9	37	10	24	54	59,2	80,2	91,1	11,5	22	20
06610-55-3102X20	orangé pur RAL 2004	Thermoplastique haute performance	3	M10	16	21,2	21,9	37	10	24	54	59,2	80,2	91,1	11,5	22	20
06610-55-31016X20	jaune colza RAL 1021	Thermoplastique haute performance	3	M10	16	21,2	21,9	37	10	24	54	59,2	80,2	91,1	11,5	22	20
06610-55-31084X20	rouge traffic RAL 3020	Thermoplastique haute performance	3	M10	16	21,2	21,9	37	10	24	54	59,2	80,2	91,1	11,5	22	20

06610-55 Manette indexable en plastique filetée, pièces en acier zingué passivé bleu

norelem

Aperçu des articles

Référence	Couleur du corps de base	Matière du corps de base	Taille	X	D	D1	D2	H	H1	H2	H3	H4	A	A1	B	Nombre de dents	L
06610-55-31086X20	vert sécurité RAL 6032	Thermoplastique haute performance	3	M10	16	21,2	21,9	37	10	24	54	59,2	80,2	91,1	11,5	22	20
06610-55-31087X20	bleu traffic RAL 5017	Thermoplastique haute performance	3	M10	16	21,2	21,9	37	10	24	54	59,2	80,2	91,1	11,5	22	20
06610-55-31088X20	gris clair RAL 7035	Thermoplastique haute performance	3	M10	16	21,2	21,9	37	10	24	54	59,2	80,2	91,1	11,5	22	20
06610-55-3101X25	gris foncé RAL 7021	Thermoplastique haute performance	3	M10	16	21,2	21,9	37	10	24	54	59,2	80,2	91,1	11,5	22	25
06610-55-3102X25	orangé pur RAL 2004	Thermoplastique haute performance	3	M10	16	21,2	21,9	37	10	24	54	59,2	80,2	91,1	11,5	22	25
06610-55-31016X25	jaune colza RAL 1021	Thermoplastique haute performance	3	M10	16	21,2	21,9	37	10	24	54	59,2	80,2	91,1	11,5	22	25
06610-55-31084X25	rouge traffic RAL 3020	Thermoplastique haute performance	3	M10	16	21,2	21,9	37	10	24	54	59,2	80,2	91,1	11,5	22	25
06610-55-31086X25	vert sécurité RAL 6032	Thermoplastique haute performance	3	M10	16	21,2	21,9	37	10	24	54	59,2	80,2	91,1	11,5	22	25
06610-55-31087X25	bleu traffic RAL 5017	Thermoplastique haute performance	3	M10	16	21,2	21,9	37	10	24	54	59,2	80,2	91,1	11,5	22	25
06610-55-31088X25	gris clair RAL 7035	Thermoplastique haute performance	3	M10	16	21,2	21,9	37	10	24	54	59,2	80,2	91,1	11,5	22	25
06610-55-3101X30	gris foncé RAL 7021	Thermoplastique haute performance	3	M10	16	21,2	21,9	37	10	24	54	59,2	80,2	91,1	11,5	22	30
06610-55-3102X30	orangé pur RAL 2004	Thermoplastique haute performance	3	M10	16	21,2	21,9	37	10	24	54	59,2	80,2	91,1	11,5	22	30
06610-55-31016X30	jaune colza RAL 1021	Thermoplastique haute performance	3	M10	16	21,2	21,9	37	10	24	54	59,2	80,2	91,1	11,5	22	30
06610-55-31084X30	rouge traffic RAL 3020	Thermoplastique haute performance	3	M10	16	21,2	21,9	37	10	24	54	59,2	80,2	91,1	11,5	22	30
06610-55-31086X30	vert sécurité RAL 6032	Thermoplastique haute performance	3	M10	16	21,2	21,9	37	10	24	54	59,2	80,2	91,1	11,5	22	30
06610-55-31087X30	bleu traffic RAL 5017	Thermoplastique haute performance	3	M10	16	21,2	21,9	37	10	24	54	59,2	80,2	91,1	11,5	22	30
06610-55-31088X30	gris clair RAL 7035	Thermoplastique haute performance	3	M10	16	21,2	21,9	37	10	24	54	59,2	80,2	91,1	11,5	22	30
06610-55-3101X35	gris foncé RAL 7021	Thermoplastique haute performance	3	M10	16	21,2	21,9	37	10	24	54	59,2	80,2	91,1	11,5	22	35
06610-55-3102X35	orangé pur RAL 2004	Thermoplastique haute performance	3	M10	16	21,2	21,9	37	10	24	54	59,2	80,2	91,1	11,5	22	35
06610-55-31016X35	jaune colza RAL 1021	Thermoplastique haute performance	3	M10	16	21,2	21,9	37	10	24	54	59,2	80,2	91,1	11,5	22	35
06610-55-31084X35	rouge traffic RAL 3020	Thermoplastique haute performance	3	M10	16	21,2	21,9	37	10	24	54	59,2	80,2	91,1	11,5	22	35
06610-55-31086X35	vert sécurité RAL 6032	Thermoplastique haute performance	3	M10	16	21,2	21,9	37	10	24	54	59,2	80,2	91,1	11,5	22	35
06610-55-31087X35	bleu traffic RAL 5017	Thermoplastique haute performance	3	M10	16	21,2	21,9	37	10	24	54	59,2	80,2	91,1	11,5	22	35
06610-55-31088X35	gris clair RAL 7035	Thermoplastique haute performance	3	M10	16	21,2	21,9	37	10	24	54	59,2	80,2	91,1	11,5	22	35
06610-55-3101X40	gris foncé RAL 7021	Thermoplastique haute performance	3	M10	16	21,2	21,9	37	10	24	54	59,2	80,2	91,1	11,5	22	40
06610-55-3102X40	orangé pur RAL 2004	Thermoplastique haute performance	3	M10	16	21,2	21,9	37	10	24	54	59,2	80,2	91,1	11,5	22	40
06610-55-31016X40	jaune colza RAL 1021	Thermoplastique haute performance	3	M10	16	21,2	21,9	37	10	24	54	59,2	80,2	91,1	11,5	22	40
06610-55-31084X40	rouge traffic RAL 3020	Thermoplastique haute performance	3	M10	16	21,2	21,9	37	10	24	54	59,2	80,2	91,1	11,5	22	40
06610-55-31086X40	vert sécurité RAL 6032	Thermoplastique haute performance	3	M10	16	21,2	21,9	37	10	24	54	59,2	80,2	91,1	11,5	22	40
06610-55-31087X40	bleu traffic RAL 5017	Thermoplastique haute performance	3	M10	16	21,2	21,9	37	10	24	54	59,2	80,2	91,1	11,5	22	40
06610-55-31088X40	gris clair RAL 7035	Thermoplastique haute performance	3	M10	16	21,2	21,9	37	10	24	54	59,2	80,2	91,1	11,5	22	40
06610-55-3101X45	gris foncé RAL 7021	Thermoplastique haute performance	3	M10	16	21,2	21,9	37	10	24	54	59,2	80,2	91,1	11,5	22	45
06610-55-3102X45	orangé pur RAL 2004	Thermoplastique haute performance	3	M10	16	21,2	21,9	37	10	24	54	59,2	80,2	91,1	11,5	22	45
06610-55-31016X45	jaune colza RAL 1021	Thermoplastique haute performance	3	M10	16	21,2	21,9	37	10	24	54	59,2	80,2	91,1	11,5	22	45
06610-55-31084X45	rouge traffic RAL 3020	Thermoplastique haute performance	3	M10	16	21,2	21,9	37	10	24	54	59,2	80,2	91,1	11,5	22	45
06610-55-31086X45	vert sécurité RAL 6032	Thermoplastique haute performance	3	M10	16	21,2	21,9	37	10	24	54	59,2	80,2	91,1	11,5	22	45
06610-55-31087X45	bleu traffic RAL 5017	Thermoplastique haute performance	3	M10	16	21,2	21,9	37	10	24	54	59,2	80,2	91,1	11,5	22	45
06610-55-31088X45	gris clair RAL 7035	Thermoplastique haute performance	3	M10	16	21,2	21,9	37	10	24	54	59,2	80,2	91,1	11,5	22	45
06610-55-3101X50	gris foncé RAL 7021	Thermoplastique haute performance	3	M10	16	21,2	21,9	37	10	24	54	59,2	80,2	91,1	11,5	22	50
06610-55-3102X50	orangé pur RAL 2004	Thermoplastique haute performance	3	M10	16	21,2	21,9	37	10	24	54	59,2	80,2	91,1	11,5	22	50
06610-55-31016X50	jaune colza RAL 1021	Thermoplastique haute performance	3	M10	16	21,2	21,9	37	10	24	54	59,2	80,2	91,1	11,5	22	50
06610-55-31084X50	rouge traffic RAL 3020	Thermoplastique haute performance	3	M10	16	21,2	21,9	37	10	24	54	59,2	80,2	91,1	11,5	22	50
06610-55-31086X50	vert sécurité RAL 6032	Thermoplastique haute performance	3	M10	16	21,2	21,9	37	10	24	54	59,2	80,2	91,1	11,5	22	50
06610-55-31087X50	bleu traffic RAL 5017	Thermoplastique haute performance	3	M10	16	21,2	21,9	37	10	24	54	59,2	80,2	91,1	11,5	22	50
06610-55-31088X50	gris clair RAL 7035	Thermoplastique haute performance	3	M10	16	21,2	21,9	37	10	24	54	59,2	80,2	91,1	11,5	22	50
06610-55-3101X55	gris foncé RAL 7021	Thermoplastique haute performance	3	M10	16	21,2	21,9	37	10	24	54	59,2	80,2	91,1	11,5	22	55
06610-55-3102X55	orangé pur RAL 2004	Thermoplastique haute performance	3	M10	16	21,2	21,9	37	10	24	54	59,2	80,2	91,1	11,5	22	55
06610-55-31016X55	jaune colza RAL 1021	Thermoplastique haute performance	3	M10	16	21,2	21,9	37	10	24	54	59,2	80,2	91,1	11,5	22	55
06610-55-31084X55	rouge traffic RAL 3020	Thermoplastique haute performance	3	M10	16	21,2	21,9	37	10	24	54	59,2	80,2	91,1	11,5	22	55
06610-55-31086X55	vert sécurité RAL 6032	Thermoplastique haute performance	3	M10	16	21,2	21,9	37	10	24	54	59,2	80,2	91,1	11,5	22	55
06610-55-31087X55	bleu traffic RAL 5017	Thermoplastique haute performance	3	M10	16	21,2	21,9	37	10	24	54	59,2	80,2	91,1	11,5	22	55
06610-55-31088X55	gris clair RAL 7035	Thermoplastique haute performance	3	M10	16	21,2	21,9	37	10	24	54	59,2	80,2	91,1	11,5	22	55
06610-55-3101X60	gris foncé RAL 7021	Thermoplastique haute performance	3	M10	16	21,2	21,9	37	10	24	54	59,2	80,2	91,1	11,5	22	60
06610-55-3102X60	orangé pur RAL 2004	Thermoplastique haute performance	3	M10	16	21,2	21,9	37	10	24	54	59,2	80,2	91,1	11,5	22	60
06610-55-31016X60	jaune colza RAL 1021	Thermoplastique haute performance	3	M10	16	21,2	21,9	37	10	24	54	59,2	80,2	91,1	11,5	22	60
06610-55-31084X60	rouge traffic RAL 3020	Thermoplastique haute performance	3	M10	16	21,2	21,9	37	10	24	54	59,2	80,2	91,1	11,5	22	60
06610-55-31086X60	vert sécurité RAL 6032	Thermoplastique haute performance	3	M10	16	21,2	21,9	37	10	24	54	59,2	80,2	91,1	11,5	22	60
06610-55-31087X60	bleu traffic RAL 5017	Thermoplastique haute performance	3	M10	16	21,2	21,9	37	10	24	54	59,2	80,2	91,1	11,5	22	60
06610-55-31088X60	gris clair RAL 7035	Thermoplastique haute performance	3	M10	16	21,2	21,9	37	10	24	54	59,2	80,2	91,1	11,5	22	60
06610-55-4101X20	gris foncé RAL 7021	Thermoplastique haute performance	4	M10	19	26,2	27,1	43,1	10	27,8	62,4	68,1	96,8	110,3	14,1	24	20
06610-55-4102X20	orangé pur RAL 2004	Thermoplastique haute performance	4	M10	19	26,2	27,1	43,1	10	27,8	62,4	68,1	96,8	110,3	14,1	24	20
06610-55-41016X20	jaune colza RAL 1021	Thermoplastique haute performance	4	M10	19	26,2	27,1	43,1	10	27,8	62,4	68,1	96,8	110,3	14,1	24	20
06610-55-41084X20	rouge traffic RAL 3020	Thermoplastique haute performance	4	M10	19	26,2	27,1	43,1	10	27,8	62,4	68,1	96,8	110,3	14,1	24	20
06610-55-41086X20	vert sécurité RAL 6032	Thermoplastique haute performance	4	M10	19	26,2	27,1	43,1	10	27,8	62,4	68,1	96,8	110,3	14,1	24	20

06610-55 Manette indexable en plastique filetée, pièces en acier zingué passivé bleu

norelem

Aperçu des articles

Référence	Couleur du corps de base	Matière du corps de base	Taille	X	D	D1	D2	H	H1	H2	H3	H4	A	A1	B	Nombre de dents	L
06610-55-41087X20	bleu traffic RAL 5017	Thermoplastique haute performance	4	M10	19	26,2	27,1	43,1	10	27,8	62,4	68,1	96,8	110,3	14,1	24	20
06610-55-41088X20	gris clair RAL 7035	Thermoplastique haute performance	4	M10	19	26,2	27,1	43,1	10	27,8	62,4	68,1	96,8	110,3	14,1	24	20
06610-55-4101X25	gris foncé RAL 7021	Thermoplastique haute performance	4	M10	19	26,2	27,1	43,1	10	27,8	62,4	68,1	96,8	110,3	14,1	24	25
06610-55-4102X25	orangé pur RAL 2004	Thermoplastique haute performance	4	M10	19	26,2	27,1	43,1	10	27,8	62,4	68,1	96,8	110,3	14,1	24	25
06610-55-41016X25	jaune colza RAL 1021	Thermoplastique haute performance	4	M10	19	26,2	27,1	43,1	10	27,8	62,4	68,1	96,8	110,3	14,1	24	25
06610-55-41084X25	rouge traffic RAL 3020	Thermoplastique haute performance	4	M10	19	26,2	27,1	43,1	10	27,8	62,4	68,1	96,8	110,3	14,1	24	25
06610-55-41086X25	vert sécurité RAL 6032	Thermoplastique haute performance	4	M10	19	26,2	27,1	43,1	10	27,8	62,4	68,1	96,8	110,3	14,1	24	25
06610-55-41087X25	bleu traffic RAL 5017	Thermoplastique haute performance	4	M10	19	26,2	27,1	43,1	10	27,8	62,4	68,1	96,8	110,3	14,1	24	25
06610-55-41088X25	gris clair RAL 7035	Thermoplastique haute performance	4	M10	19	26,2	27,1	43,1	10	27,8	62,4	68,1	96,8	110,3	14,1	24	25
06610-55-4101X30	gris foncé RAL 7021	Thermoplastique haute performance	4	M10	19	26,2	27,1	43,1	10	27,8	62,4	68,1	96,8	110,3	14,1	24	30
06610-55-4102X30	orangé pur RAL 2004	Thermoplastique haute performance	4	M10	19	26,2	27,1	43,1	10	27,8	62,4	68,1	96,8	110,3	14,1	24	30
06610-55-41016X30	jaune colza RAL 1021	Thermoplastique haute performance	4	M10	19	26,2	27,1	43,1	10	27,8	62,4	68,1	96,8	110,3	14,1	24	30
06610-55-41084X30	rouge traffic RAL 3020	Thermoplastique haute performance	4	M10	19	26,2	27,1	43,1	10	27,8	62,4	68,1	96,8	110,3	14,1	24	30
06610-55-41086X30	vert sécurité RAL 6032	Thermoplastique haute performance	4	M10	19	26,2	27,1	43,1	10	27,8	62,4	68,1	96,8	110,3	14,1	24	30
06610-55-41087X30	bleu traffic RAL 5017	Thermoplastique haute performance	4	M10	19	26,2	27,1	43,1	10	27,8	62,4	68,1	96,8	110,3	14,1	24	30
06610-55-41088X30	gris clair RAL 7035	Thermoplastique haute performance	4	M10	19	26,2	27,1	43,1	10	27,8	62,4	68,1	96,8	110,3	14,1	24	30
06610-55-4101X35	gris foncé RAL 7021	Thermoplastique haute performance	4	M10	19	26,2	27,1	43,1	10	27,8	62,4	68,1	96,8	110,3	14,1	24	35
06610-55-4102X35	orangé pur RAL 2004	Thermoplastique haute performance	4	M10	19	26,2	27,1	43,1	10	27,8	62,4	68,1	96,8	110,3	14,1	24	35
06610-55-41016X35	jaune colza RAL 1021	Thermoplastique haute performance	4	M10	19	26,2	27,1	43,1	10	27,8	62,4	68,1	96,8	110,3	14,1	24	35
06610-55-41084X35	rouge traffic RAL 3020	Thermoplastique haute performance	4	M10	19	26,2	27,1	43,1	10	27,8	62,4	68,1	96,8	110,3	14,1	24	35
06610-55-41086X35	vert sécurité RAL 6032	Thermoplastique haute performance	4	M10	19	26,2	27,1	43,1	10	27,8	62,4	68,1	96,8	110,3	14,1	24	35
06610-55-41087X35	bleu traffic RAL 5017	Thermoplastique haute performance	4	M10	19	26,2	27,1	43,1	10	27,8	62,4	68,1	96,8	110,3	14,1	24	35
06610-55-41088X35	gris clair RAL 7035	Thermoplastique haute performance	4	M10	19	26,2	27,1	43,1	10	27,8	62,4	68,1	96,8	110,3	14,1	24	35
06610-55-4101X40	gris foncé RAL 7021	Thermoplastique haute performance	4	M10	19	26,2	27,1	43,1	10	27,8	62,4	68,1	96,8	110,3	14,1	24	40
06610-55-4102X40	orangé pur RAL 2004	Thermoplastique haute performance	4	M10	19	26,2	27,1	43,1	10	27,8	62,4	68,1	96,8	110,3	14,1	24	40
06610-55-41016X40	jaune colza RAL 1021	Thermoplastique haute performance	4	M10	19	26,2	27,1	43,1	10	27,8	62,4	68,1	96,8	110,3	14,1	24	40
06610-55-41084X40	rouge traffic RAL 3020	Thermoplastique haute performance	4	M10	19	26,2	27,1	43,1	10	27,8	62,4	68,1	96,8	110,3	14,1	24	40
06610-55-41086X40	vert sécurité RAL 6032	Thermoplastique haute performance	4	M10	19	26,2	27,1	43,1	10	27,8	62,4	68,1	96,8	110,3	14,1	24	40
06610-55-41087X40	bleu traffic RAL 5017	Thermoplastique haute performance	4	M10	19	26,2	27,1	43,1	10	27,8	62,4	68,1	96,8	110,3	14,1	24	40
06610-55-41088X40	gris clair RAL 7035	Thermoplastique haute performance	4	M10	19	26,2	27,1	43,1	10	27,8	62,4	68,1	96,8	110,3	14,1	24	40
06610-55-4101X45	gris foncé RAL 7021	Thermoplastique haute performance	4	M10	19	26,2	27,1	43,1	10	27,8	62,4	68,1	96,8	110,3	14,1	24	45
06610-55-4102X45	orangé pur RAL 2004	Thermoplastique haute performance	4	M10	19	26,2	27,1	43,1	10	27,8	62,4	68,1	96,8	110,3	14,1	24	45
06610-55-41016X45	jaune colza RAL 1021	Thermoplastique haute performance	4	M10	19	26,2	27,1	43,1	10	27,8	62,4	68,1	96,8	110,3	14,1	24	45
06610-55-41084X45	rouge traffic RAL 3020	Thermoplastique haute performance	4	M10	19	26,2	27,1	43,1	10	27,8	62,4	68,1	96,8	110,3	14,1	24	45
06610-55-41086X45	vert sécurité RAL 6032	Thermoplastique haute performance	4	M10	19	26,2	27,1	43,1	10	27,8	62,4	68,1	96,8	110,3	14,1	24	45
06610-55-41087X45	bleu traffic RAL 5017	Thermoplastique haute performance	4	M10	19	26,2	27,1	43,1	10	27,8	62,4	68,1	96,8	110,3	14,1	24	45
06610-55-41088X45	gris clair RAL 7035	Thermoplastique haute performance	4	M10	19	26,2	27,1	43,1	10	27,8	62,4	68,1	96,8	110,3	14,1	24	45
06610-55-4101X50	gris foncé RAL 7021	Thermoplastique haute performance	4	M10	19	26,2	27,1	43,1	10	27,8	62,4	68,1	96,8	110,3	14,1	24	50
06610-55-4102X50	orangé pur RAL 2004	Thermoplastique haute performance	4	M10	19	26,2	27,1	43,1	10	27,8	62,4	68,1	96,8	110,3	14,1	24	50
06610-55-41016X50	jaune colza RAL 1021	Thermoplastique haute performance	4	M10	19	26,2	27,1	43,1	10	27,8	62,4	68,1	96,8	110,3	14,1	24	50
06610-55-41084X50	rouge traffic RAL 3020	Thermoplastique haute performance	4	M10	19	26,2	27,1	43,1	10	27,8	62,4	68,1	96,8	110,3	14,1	24	50
06610-55-41086X50	vert sécurité RAL 6032	Thermoplastique haute performance	4	M10	19	26,2	27,1	43,1	10	27,8	62,4	68,1	96,8	110,3	14,1	24	50
06610-55-41087X50	bleu traffic RAL 5017	Thermoplastique haute performance	4	M10	19	26,2	27,1	43,1	10	27,8	62,4	68,1	96,8	110,3	14,1	24	50
06610-55-41088X50	gris clair RAL 7035	Thermoplastique haute performance	4	M10	19	26,2	27,1	43,1	10	27,8	62,4	68,1	96,8	110,3	14,1	24	50
06610-55-4101X55	gris foncé RAL 7021	Thermoplastique haute performance	4	M10	19	26,2	27,1	43,1	10	27,8	62,4	68,1	96,8	110,3	14,1	24	55
06610-55-4102X55	orangé pur RAL 2004	Thermoplastique haute performance	4	M10	19	26,2	27,1	43,1	10	27,8	62,4	68,1	96,8	110,3	14,1	24	55
06610-55-41016X55	jaune colza RAL 1021	Thermoplastique haute performance	4	M10	19	26,2	27,1	43,1	10	27,8	62,4	68,1	96,8	110,3	14,1	24	55
06610-55-41084X55	rouge traffic RAL 3020	Thermoplastique haute performance	4	M10	19	26,2	27,1	43,1	10	27,8	62,4	68,1	96,8	110,3	14,1	24	55
06610-55-41086X55	vert sécurité RAL 6032	Thermoplastique haute performance	4	M10	19	26,2	27,1	43,1	10	27,8	62,4	68,1	96,8	110,3	14,1	24	55
06610-55-41087X55	bleu traffic RAL 5017	Thermoplastique haute performance	4	M10	19	26,2	27,1	43,1	10	27,8	62,4	68,1	96,8	110,3	14,1	24	55
06610-55-41088X55	gris clair RAL 7035	Thermoplastique haute performance	4	M10	19	26,2	27,1	43,1	10	27,8	62,4	68,1	96,8	110,3	14,1	24	55
06610-55-4101X60	gris foncé RAL 7021	Thermoplastique haute performance	4	M10	19	26,2	27,1	43,1	10	27,8	62,4	68,1	96,8	110,3	14,1	24	60
06610-55-4102X60	orangé pur RAL 2004	Thermoplastique haute performance	4	M10	19	26,2	27,1	43,1	10	27,8	62,4	68,1	96,8	110,3	14,1	24	60
06610-55-41016X60	jaune colza RAL 1021	Thermoplastique haute performance	4	M10	19	26,2	27,1	43,1	10	27,8	62,4	68,1	96,8	110,3	14,1	24	60
06610-55-41084X60	rouge traffic RAL 3020	Thermoplastique haute performance	4	M10	19	26,2	27,1	43,1	10	27,8	62,4	68,1	96,8	110,3	14,1	24	60
06610-55-41086X60	vert sécurité RAL 6032	Thermoplastique haute performance	4	M10	19	26,2	27,1	43,1	10	27,8	62,4	68,1	96,8	110,3	14,1	24	60
06610-55-41087X60	bleu traffic RAL 5017	Thermoplastique haute performance	4	M10	19	26,2	27,1	43,1	10	27,8	62,4	68,1	96,8	110,3	14,1	24	60
06610-55-41088X60	gris clair RAL 7035	Thermoplastique haute performance	4	M10	19	26,2	27,1	43,1	10	27,8	62,4	68,1	96,8	110,3	14,1	24	60
06610-55-4101X70	gris foncé RAL 7021	Thermoplastique haute performance	4	M10	19	26,2	27,1	43,1	10	27,8	62,4	68,1	96,8	110,3	14,1	24	70
06610-55-4102X70	orangé pur RAL 2004	Thermoplastique haute performance	4	M10	19	26,2	27,1	43,1	10	27,8	62,4	68,1	96,8	110,3	14,1	24	70
06610-55-41016X70	jaune colza RAL 1021	Thermoplastique haute performance	4	M10	19	26,2	27,1	43,1	10	27,8	62,4	68,1	96,8	110,3	14,1	24	70
06610-55-41084X70	rouge traffic RAL 3020	Thermoplastique haute performance	4	M10	19	26,2	27,1	43,1	10	27,8	62,4	68,1	96,8	110,3	14,1	24	70
06610-55-41086X70	vert sécurité RAL 6032	Thermoplastique haute performance	4	M10	19	26,2	27,1	43,1	10	27,8	62,4	68,1	96,8	110,3	14,1	24	70
06610-55-41087X70	bleu traffic RAL 5017	Thermoplastique haute performance	4	M10	19	26,2	27,1	43,1	10	27,8	62,4	68,1	96,8	110,3	14,1	24	70

06610-55 Manette indexable en plastique filetée, pièces en acier zingué passivé bleu

norelem

Aperçu des articles

Référence	Couleur du corps de base	Matière du corps de base	Taille	X	D	D1	D2	H	H1	H2	H3	H4	A	A1	B	Nombre de dents	L
06610-55-41088X70	gris clair RAL 7035	Thermoplastique haute performance	4	M10	19	26,2	27,1	43,1	10	27,8	62,4	68,1	96,8	110,3	14,1	24	70
06610-55-4101X80	gris foncé RAL 7021	Thermoplastique haute performance	4	M10	19	26,2	27,1	43,1	10	27,8	62,4	68,1	96,8	110,3	14,1	24	80
06610-55-4102X80	orangé pur RAL 2004	Thermoplastique haute performance	4	M10	19	26,2	27,1	43,1	10	27,8	62,4	68,1	96,8	110,3	14,1	24	80
06610-55-41016X80	jaune colza RAL 1021	Thermoplastique haute performance	4	M10	19	26,2	27,1	43,1	10	27,8	62,4	68,1	96,8	110,3	14,1	24	80
06610-55-41084X80	rouge traffic RAL 3020	Thermoplastique haute performance	4	M10	19	26,2	27,1	43,1	10	27,8	62,4	68,1	96,8	110,3	14,1	24	80
06610-55-41086X80	vert sécurité RAL 6032	Thermoplastique haute performance	4	M10	19	26,2	27,1	43,1	10	27,8	62,4	68,1	96,8	110,3	14,1	24	80
06610-55-41087X80	bleu traffic RAL 5017	Thermoplastique haute performance	4	M10	19	26,2	27,1	43,1	10	27,8	62,4	68,1	96,8	110,3	14,1	24	80
06610-55-41088X80	gris clair RAL 7035	Thermoplastique haute performance	4	M10	19	26,2	27,1	43,1	10	27,8	62,4	68,1	96,8	110,3	14,1	24	80
06610-55-4101X90	gris foncé RAL 7021	Thermoplastique haute performance	4	M10	19	26,2	27,1	43,1	10	27,8	62,4	68,1	96,8	110,3	14,1	24	90
06610-55-4102X90	orangé pur RAL 2004	Thermoplastique haute performance	4	M10	19	26,2	27,1	43,1	10	27,8	62,4	68,1	96,8	110,3	14,1	24	90
06610-55-41016X90	jaune colza RAL 1021	Thermoplastique haute performance	4	M10	19	26,2	27,1	43,1	10	27,8	62,4	68,1	96,8	110,3	14,1	24	90
06610-55-41084X90	rouge traffic RAL 3020	Thermoplastique haute performance	4	M10	19	26,2	27,1	43,1	10	27,8	62,4	68,1	96,8	110,3	14,1	24	90
06610-55-41086X90	vert sécurité RAL 6032	Thermoplastique haute performance	4	M10	19	26,2	27,1	43,1	10	27,8	62,4	68,1	96,8	110,3	14,1	24	90
06610-55-41087X90	bleu traffic RAL 5017	Thermoplastique haute performance	4	M10	19	26,2	27,1	43,1	10	27,8	62,4	68,1	96,8	110,3	14,1	24	90
06610-55-41088X90	gris clair RAL 7035	Thermoplastique haute performance	4	M10	19	26,2	27,1	43,1	10	27,8	62,4	68,1	96,8	110,3	14,1	24	90
06610-55-4121X20	gris foncé RAL 7021	Thermoplastique haute performance	4	M12	19	26,2	27,1	43,1	10	27,8	62,4	68,1	96,8	110,3	14,1	24	20
06610-55-4122X20	orangé pur RAL 2004	Thermoplastique haute performance	4	M12	19	26,2	27,1	43,1	10	27,8	62,4	68,1	96,8	110,3	14,1	24	20
06610-55-41216X20	jaune colza RAL 1021	Thermoplastique haute performance	4	M12	19	26,2	27,1	43,1	10	27,8	62,4	68,1	96,8	110,3	14,1	24	20
06610-55-41284X20	rouge traffic RAL 3020	Thermoplastique haute performance	4	M12	19	26,2	27,1	43,1	10	27,8	62,4	68,1	96,8	110,3	14,1	24	20
06610-55-41286X20	vert sécurité RAL 6032	Thermoplastique haute performance	4	M12	19	26,2	27,1	43,1	10	27,8	62,4	68,1	96,8	110,3	14,1	24	20
06610-55-41287X20	bleu traffic RAL 5017	Thermoplastique haute performance	4	M12	19	26,2	27,1	43,1	10	27,8	62,4	68,1	96,8	110,3	14,1	24	20
06610-55-41288X20	gris clair RAL 7035	Thermoplastique haute performance	4	M12	19	26,2	27,1	43,1	10	27,8	62,4	68,1	96,8	110,3	14,1	24	20
06610-55-4121X25	gris foncé RAL 7021	Thermoplastique haute performance	4	M12	19	26,2	27,1	43,1	10	27,8	62,4	68,1	96,8	110,3	14,1	24	25
06610-55-4122X25	orangé pur RAL 2004	Thermoplastique haute performance	4	M12	19	26,2	27,1	43,1	10	27,8	62,4	68,1	96,8	110,3	14,1	24	25
06610-55-41216X25	jaune colza RAL 1021	Thermoplastique haute performance	4	M12	19	26,2	27,1	43,1	10	27,8	62,4	68,1	96,8	110,3	14,1	24	25
06610-55-41284X25	rouge traffic RAL 3020	Thermoplastique haute performance	4	M12	19	26,2	27,1	43,1	10	27,8	62,4	68,1	96,8	110,3	14,1	24	25
06610-55-41286X25	vert sécurité RAL 6032	Thermoplastique haute performance	4	M12	19	26,2	27,1	43,1	10	27,8	62,4	68,1	96,8	110,3	14,1	24	25
06610-55-41287X25	bleu traffic RAL 5017	Thermoplastique haute performance	4	M12	19	26,2	27,1	43,1	10	27,8	62,4	68,1	96,8	110,3	14,1	24	25
06610-55-41288X25	gris clair RAL 7035	Thermoplastique haute performance	4	M12	19	26,2	27,1	43,1	10	27,8	62,4	68,1	96,8	110,3	14,1	24	25
06610-55-4121X30	gris foncé RAL 7021	Thermoplastique haute performance	4	M12	19	26,2	27,1	43,1	10	27,8	62,4	68,1	96,8	110,3	14,1	24	30
06610-55-4122X30	orangé pur RAL 2004	Thermoplastique haute performance	4	M12	19	26,2	27,1	43,1	10	27,8	62,4	68,1	96,8	110,3	14,1	24	30
06610-55-41216X30	jaune colza RAL 1021	Thermoplastique haute performance	4	M12	19	26,2	27,1	43,1	10	27,8	62,4	68,1	96,8	110,3	14,1	24	30
06610-55-41284X30	rouge traffic RAL 3020	Thermoplastique haute performance	4	M12	19	26,2	27,1	43,1	10	27,8	62,4	68,1	96,8	110,3	14,1	24	30
06610-55-41286X30	vert sécurité RAL 6032	Thermoplastique haute performance	4	M12	19	26,2	27,1	43,1	10	27,8	62,4	68,1	96,8	110,3	14,1	24	30
06610-55-41287X30	bleu traffic RAL 5017	Thermoplastique haute performance	4	M12	19	26,2	27,1	43,1	10	27,8	62,4	68,1	96,8	110,3	14,1	24	30
06610-55-41288X30	gris clair RAL 7035	Thermoplastique haute performance	4	M12	19	26,2	27,1	43,1	10	27,8	62,4	68,1	96,8	110,3	14,1	24	30
06610-55-4121X35	gris foncé RAL 7021	Thermoplastique haute performance	4	M12	19	26,2	27,1	43,1	10	27,8	62,4	68,1	96,8	110,3	14,1	24	35
06610-55-4122X35	orangé pur RAL 2004	Thermoplastique haute performance	4	M12	19	26,2	27,1	43,1	10	27,8	62,4	68,1	96,8	110,3	14,1	24	35
06610-55-41216X35	jaune colza RAL 1021	Thermoplastique haute performance	4	M12	19	26,2	27,1	43,1	10	27,8	62,4	68,1	96,8	110,3	14,1	24	35
06610-55-41284X35	rouge traffic RAL 3020	Thermoplastique haute performance	4	M12	19	26,2	27,1	43,1	10	27,8	62,4	68,1	96,8	110,3	14,1	24	35
06610-55-41286X35	vert sécurité RAL 6032	Thermoplastique haute performance	4	M12	19	26,2	27,1	43,1	10	27,8	62,4	68,1	96,8	110,3	14,1	24	35
06610-55-41287X35	bleu traffic RAL 5017	Thermoplastique haute performance	4	M12	19	26,2	27,1	43,1	10	27,8	62,4	68,1	96,8	110,3	14,1	24	35
06610-55-41288X35	gris clair RAL 7035	Thermoplastique haute performance	4	M12	19	26,2	27,1	43,1	10	27,8	62,4	68,1	96,8	110,3	14,1	24	35
06610-55-4121X40	gris foncé RAL 7021	Thermoplastique haute performance	4	M12	19	26,2	27,1	43,1	10	27,8	62,4	68,1	96,8	110,3	14,1	24	40
06610-55-4122X40	orangé pur RAL 2004	Thermoplastique haute performance	4	M12	19	26,2	27,1	43,1	10	27,8	62,4	68,1	96,8	110,3	14,1	24	40
06610-55-41216X40	jaune colza RAL 1021	Thermoplastique haute performance	4	M12	19	26,2	27,1	43,1	10	27,8	62,4	68,1	96,8	110,3	14,1	24	40
06610-55-41284X40	rouge traffic RAL 3020	Thermoplastique haute performance	4	M12	19	26,2	27,1	43,1	10	27,8	62,4	68,1	96,8	110,3	14,1	24	40
06610-55-41286X40	vert sécurité RAL 6032	Thermoplastique haute performance	4	M12	19	26,2	27,1	43,1	10	27,8	62,4	68,1	96,8	110,3	14,1	24	40
06610-55-41287X40	bleu traffic RAL 5017	Thermoplastique haute performance	4	M12	19	26,2	27,1	43,1	10	27,8	62,4	68,1	96,8	110,3	14,1	24	40
06610-55-41288X40	gris clair RAL 7035	Thermoplastique haute performance	4	M12	19	26,2	27,1	43,1	10	27,8	62,4	68,1	96,8	110,3	14,1	24	40
06610-55-4121X45	gris foncé RAL 7021	Thermoplastique haute performance	4	M12	19	26,2	27,1	43,1	10	27,8	62,4	68,1	96,8	110,3	14,1	24	45
06610-55-4122X45	orangé pur RAL 2004	Thermoplastique haute performance	4	M12	19	26,2	27,1	43,1	10	27,8	62,4	68,1	96,8	110,3	14,1	24	45
06610-55-41216X45	jaune colza RAL 1021	Thermoplastique haute performance	4	M12	19	26,2	27,1	43,1	10	27,8	62,4	68,1	96,8	110,3	14,1	24	45
06610-55-41284X45	rouge traffic RAL 3020	Thermoplastique haute performance	4	M12	19	26,2	27,1	43,1	10	27,8	62,4	68,1	96,8	110,3	14,1	24	45
06610-55-41286X45	vert sécurité RAL 6032	Thermoplastique haute performance	4	M12	19	26,2	27,1	43,1	10	27,8	62,4	68,1	96,8	110,3	14,1	24	45
06610-55-41287X45	bleu traffic RAL 5017	Thermoplastique haute performance	4	M12	19	26,2	27,1	43,1	10	27,8	62,4	68,1	96,8	110,3	14,1	24	45
06610-55-41288X45	gris clair RAL 7035	Thermoplastique haute performance	4	M12	19	26,2	27,1	43,1	10	27,8	62,4	68,1	96,8	110,3	14,1	24	45
06610-55-4121X50	gris foncé RAL 7021	Thermoplastique haute performance	4	M12	19	26,2	27,1	43,1	10	27,8	62,4	68,1	96,8	110,3	14,1	24	50
06610-55-4122X50	orangé pur RAL 2004	Thermoplastique haute performance	4	M12	19	26,2	27,1	43,1	10	27,8	62,4	68,1	96,8	110,3	14,1	24	50
06610-55-41216X50	jaune colza RAL 1021	Polyarylamide GF50	4	M12	19	26,2	27,1	43,1	10	27,8	62,4	68,1	96,8	110,3	14,1	24	50
06610-55-41284X50	rouge traffic RAL 3020	Thermoplastique haute performance	4	M12	19	26,2	27,1	43,1	10	27,8	62,4	68,1	96,8	110,3	14,1	24	50
06610-55-41286X50	vert sécurité RAL 6032	Thermoplastique haute performance	4	M12	19	26,2	27,1	43,1	10	27,8	62,4	68,1	96,8	110,3	14,1	24	50
06610-55-41287X50	bleu traffic RAL 5017	Thermoplastique haute performance	4	M12	19	26,2	27,1	43,1	10	27,8	62,4	68,1	96,8	110,3	14,1	24	50
06610-55-41288X50	gris clair RAL 7035	Thermoplastique haute performance	4	M12	19	26,2	27,1	43,1	10	27,8	62,4	68,1	96,8	110,3	14,1	24	50

norelem

Aperçu des articles

Référence	Couleur du corps de base	Matière du corps de base	Taille	X	D	D1	D2	H	H1	H2	H3	H4	A	A1	B	Nombre de dents	L
06610-55-4121X55	gris foncé RAL 7021	Thermoplastique haute performance	4	M12	19	26,2	27,1	43,1	10	27,8	62,4	68,1	96,8	110,3	14,1	24	55
06610-55-4122X55	orangé pur RAL 2004	Thermoplastique haute performance	4	M12	19	26,2	27,1	43,1	10	27,8	62,4	68,1	96,8	110,3	14,1	24	55
06610-55-41216X55	jaune colza RAL 1021	Thermoplastique haute performance	4	M12	19	26,2	27,1	43,1	10	27,8	62,4	68,1	96,8	110,3	14,1	24	55
06610-55-41284X55	rouge traffic RAL 3020	Thermoplastique haute performance	4	M12	19	26,2	27,1	43,1	10	27,8	62,4	68,1	96,8	110,3	14,1	24	55
06610-55-41286X55	vert sécurité RAL 6032	Thermoplastique haute performance	4	M12	19	26,2	27,1	43,1	10	27,8	62,4	68,1	96,8	110,3	14,1	24	55
06610-55-41287X55	bleu traffic RAL 5017	Thermoplastique haute performance	4	M12	19	26,2	27,1	43,1	10	27,8	62,4	68,1	96,8	110,3	14,1	24	55
06610-55-41288X55	gris clair RAL 7035	Thermoplastique haute performance	4	M12	19	26,2	27,1	43,1	10	27,8	62,4	68,1	96,8	110,3	14,1	24	55
06610-55-4121X60	gris foncé RAL 7021	Thermoplastique haute performance	4	M12	19	26,2	27,1	43,1	10	27,8	62,4	68,1	96,8	110,3	14,1	24	60
06610-55-4122X60	orangé pur RAL 2004	Thermoplastique haute performance	4	M12	19	26,2	27,1	43,1	10	27,8	62,4	68,1	96,8	110,3	14,1	24	60
06610-55-41216X60	jaune colza RAL 1021	Thermoplastique haute performance	4	M12	19	26,2	27,1	43,1	10	27,8	62,4	68,1	96,8	110,3	14,1	24	60
06610-55-41284X60	rouge traffic RAL 3020	Thermoplastique haute performance	4	M12	19	26,2	27,1	43,1	10	27,8	62,4	68,1	96,8	110,3	14,1	24	60
06610-55-41286X60	vert sécurité RAL 6032	Thermoplastique haute performance	4	M12	19	26,2	27,1	43,1	10	27,8	62,4	68,1	96,8	110,3	14,1	24	60
06610-55-41287X60	bleu traffic RAL 5017	Thermoplastique haute performance	4	M12	19	26,2	27,1	43,1	10	27,8	62,4	68,1	96,8	110,3	14,1	24	60
06610-55-41288X60	gris clair RAL 7035	Thermoplastique haute performance	4	M12	19	26,2	27,1	43,1	10	27,8	62,4	68,1	96,8	110,3	14,1	24	60
06610-55-4121X70	gris foncé RAL 7021	Thermoplastique haute performance	4	M12	19	26,2	27,1	43,1	10	27,8	62,4	68,1	96,8	110,3	14,1	24	70
06610-55-4122X70	orangé pur RAL 2004	Thermoplastique haute performance	4	M12	19	26,2	27,1	43,1	10	27,8	62,4	68,1	96,8	110,3	14,1	24	70
06610-55-41216X70	jaune colza RAL 1021	Thermoplastique haute performance	4	M12	19	26,2	27,1	43,1	10	27,8	62,4	68,1	96,8	110,3	14,1	24	70
06610-55-41284X70	rouge traffic RAL 3020	Thermoplastique haute performance	4	M12	19	26,2	27,1	43,1	10	27,8	62,4	68,1	96,8	110,3	14,1	24	70
06610-55-41286X70	vert sécurité RAL 6032	Thermoplastique haute performance	4	M12	19	26,2	27,1	43,1	10	27,8	62,4	68,1	96,8	110,3	14,1	24	70
06610-55-41287X70	bleu traffic RAL 5017	Thermoplastique haute performance	4	M12	19	26,2	27,1	43,1	10	27,8	62,4	68,1	96,8	110,3	14,1	24	70
06610-55-41288X70	gris clair RAL 7035	Thermoplastique haute performance	4	M12	19	26,2	27,1	43,1	10	27,8	62,4	68,1	96,8	110,3	14,1	24	70
06610-55-4121X80	gris foncé RAL 7021	Thermoplastique haute performance	4	M12	19	26,2	27,1	43,1	10	27,8	62,4	68,1	96,8	110,3	14,1	24	80
06610-55-4122X80	orangé pur RAL 2004	Thermoplastique haute performance	4	M12	19	26,2	27,1	43,1	10	27,8	62,4	68,1	96,8	110,3	14,1	24	80
06610-55-41216X80	jaune colza RAL 1021	Thermoplastique haute performance	4	M12	19	26,2	27,1	43,1	10	27,8	62,4	68,1	96,8	110,3	14,1	24	80
06610-55-41284X80	rouge traffic RAL 3020	Thermoplastique haute performance	4	M12	19	26,2	27,1	43,1	10	27,8	62,4	68,1	96,8	110,3	14,1	24	80
06610-55-41286X80	vert sécurité RAL 6032	Thermoplastique haute performance	4	M12	19	26,2	27,1	43,1	10	27,8	62,4	68,1	96,8	110,3	14,1	24	80
06610-55-41287X80	bleu traffic RAL 5017	Thermoplastique haute performance	4	M12	19	26,2	27,1	43,1	10	27,8	62,4	68,1	96,8	110,3	14,1	24	80
06610-55-41288X80	gris clair RAL 7035	Thermoplastique haute performance	4	M12	19	26,2	27,1	43,1	10	27,8	62,4	68,1	96,8	110,3	14,1	24	80
06610-55-4121X90	gris foncé RAL 7021	Thermoplastique haute performance	4	M12	19	26,2	27,1	43,1	10	27,8	62,4	68,1	96,8	110,3	14,1	24	90
06610-55-4122X90	orangé pur RAL 2004	Thermoplastique haute performance	4	M12	19	26,2	27,1	43,1	10	27,8	62,4	68,1	96,8	110,3	14,1	24	90
06610-55-41216X90	jaune colza RAL 1021	Thermoplastique haute performance	4	M12	19	26,2	27,1	43,1	10	27,8	62,4	68,1	96,8	110,3	14,1	24	90
06610-55-41284X90	rouge traffic RAL 3020	Thermoplastique haute performance	4	M12	19	26,2	27,1	43,1	10	27,8	62,4	68,1	96,8	110,3	14,1	24	90
06610-55-41286X90	vert sécurité RAL 6032	Thermoplastique haute performance	4	M12	19	26,2	27,1	43,1	10	27,8	62,4	68,1	96,8	110,3	14,1	24	90
06610-55-41287X90	bleu traffic RAL 5017	Thermoplastique haute performance	4	M12	19	26,2	27,1	43,1	10	27,8	62,4	68,1	96,8	110,3	14,1	24	90
06610-55-41288X90	gris clair RAL 7035	Thermoplastique haute performance	4	M12	19	26,2	27,1	43,1	10	27,8	62,4	68,1	96,8	110,3	14,1	24	90
06610-55-5121X25	gris foncé RAL 7021	Thermoplastique haute performance	5	M12	23	30,5	31,5	49,1	12	30,8	72,9	79,2	110,9	126,6	15,1	26	25
06610-55-5122X25	orangé pur RAL 2004	Thermoplastique haute performance	5	M12	23	30,5	31,5	49,1	12	30,8	72,9	79,2	110,9	126,6	15,1	26	25
06610-55-51216X25	jaune colza RAL 1021	Thermoplastique haute performance	5	M12	23	30,5	31,5	49,1	12	30,8	72,9	79,2	110,9	126,6	15,1	26	25
06610-55-51284X25	rouge traffic RAL 3020	Thermoplastique haute performance	5	M12	23	30,5	31,5	49,1	12	30,8	72,9	79,2	110,9	126,6	15,1	26	25
06610-55-51286X25	vert sécurité RAL 6032	Thermoplastique haute performance	5	M12	23	30,5	31,5	49,1	12	30,8	72,9	79,2	110,9	126,6	15,1	26	25
06610-55-51287X25	bleu traffic RAL 5017	Thermoplastique haute performance	5	M12	23	30,5	31,5	49,1	12	30,8	72,9	79,2	110,9	126,6	15,1	26	25
06610-55-51288X25	gris clair RAL 7035	Thermoplastique haute performance	5	M12	23	30,5	31,5	49,1	12	30,8	72,9	79,2	110,9	126,6	15,1	26	25
06610-55-5121X30	gris foncé RAL 7021	Thermoplastique haute performance	5	M12	23	30,5	31,5	49,1	12	30,8	72,9	79,2	110,9	126,6	15,1	26	30
06610-55-5122X30	orangé pur RAL 2004	Thermoplastique haute performance	5	M12	23	30,5	31,5	49,1	12	30,8	72,9	79,2	110,9	126,6	15,1	26	30
06610-55-51216X30	jaune colza RAL 1021	Thermoplastique haute performance	5	M12	23	30,5	31,5	49,1	12	30,8	72,9	79,2	110,9	126,6	15,1	26	30
06610-55-51284X30	rouge traffic RAL 3020	Thermoplastique haute performance	5	M12	23	30,5	31,5	49,1	12	30,8	72,9	79,2	110,9	126,6	15,1	26	30
06610-55-51286X30	vert sécurité RAL 6032	Thermoplastique haute performance	5	M12	23	30,5	31,5	49,1	12	30,8	72,9	79,2	110,9	126,6	15,1	26	30
06610-55-51287X30	bleu traffic RAL 5017	Thermoplastique haute performance	5	M12	23	30,5	31,5	49,1	12	30,8	72,9	79,2	110,9	126,6	15,1	26	30
06610-55-51288X30	gris clair RAL 7035	Thermoplastique haute performance	5	M12	23	30,5	31,5	49,1	12	30,8	72,9	79,2	110,9	126,6	15,1	26	30
06610-55-5121X35	gris foncé RAL 7021	Thermoplastique haute performance	5	M12	23	30,5	31,5	49,1	12	30,8	72,9	79,2	110,9	126,6	15,1	26	35
06610-55-5122X35	orangé pur RAL 2004	Thermoplastique haute performance	5	M12	23	30,5	31,5	49,1	12	30,8	72,9	79,2	110,9	126,6	15,1	26	35
06610-55-51216X35	jaune colza RAL 1021	Thermoplastique haute performance	5	M12	23	30,5	31,5	49,1	12	30,8	72,9	79,2	110,9	126,6	15,1	26	35
06610-55-51284X35	rouge traffic RAL 3020	Thermoplastique haute performance	5	M12	23	30,5	31,5	49,1	12	30,8	72,9	79,2	110,9	126,6	15,1	26	35
06610-55-51286X35	vert sécurité RAL 6032	Thermoplastique haute performance	5	M12	23	30,5	31,5	49,1	12	30,8	72,9	79,2	110,9	126,6	15,1	26	35
06610-55-51287X35	bleu traffic RAL 5017	Thermoplastique haute performance	5	M12	23	30,5	31,5	49,1	12	30,8	72,9	79,2	110,9	126,6	15,1	26	35
06610-55-51288X35	gris clair RAL 7035	Thermoplastique haute performance	5	M12	23	30,5	31,5	49,1	12	30,8	72,9	79,2	110,9	126,6	15,1	26	35
06610-55-5121X40	gris foncé RAL 7021	Thermoplastique haute performance	5	M12	23	30,5	31,5	49,1	12	30,8	72,9	79,2	110,9	126,6	15,1	26	40
06610-55-5122X40	orangé pur RAL 2004	Thermoplastique haute performance	5	M12	23	30,5	31,5	49,1	12	30,8	72,9	79,2	110,9	126,6	15,1	26	40
06610-55-51216X40	jaune colza RAL 1021	Thermoplastique haute performance	5	M12	23	30,5	31,5	49,1	12	30,8	72,9	79,2	110,9	126,6	15,1	26	40
06610-55-51284X40	rouge traffic RAL 3020	Thermoplastique haute performance	5	M12	23	30,5	31,5	49,1	12	30,8	72,9	79,2	110,9	126,6	15,1	26	40
06610-55-51286X40	vert sécurité RAL 6032	Thermoplastique haute performance	5	M12	23	30,5	31,5	49,1	12	30,8	72,9	79,2	110,9	126,6	15,1	26	40
06610-55-51287X40	bleu traffic RAL 5017	Thermoplastique haute performance	5	M12	23	30,5	31,5	49,1	12	30,8	72,9	79,2	110,9	126,6	15,1	26	40
06610-55-51288X40	gris clair RAL 7035	Thermoplastique haute performance	5	M12	23	30,5	31,5	49,1	12	30,8	72,9	79,2	110,9	126,6	15,1	26	40
06610-55-5121X45	gris foncé RAL 7021	Thermoplastique haute performance	5	M12	23	30,5	31,5	49,1	12	30,8	72,9	79,2	110,9	126,6	15,1	26	45

06610-55 Manette indexable en plastique filetée, pièces en acier zingué passivé bleu

norelem

Aperçu des articles

Référence	Couleur du corps de base	Matière du corps de base	Taille	X	D	D1	D2	H	H1	H2	H3	H4	A	A1	B	Nombre de dents	L
06610-55-5122X45	orangé pur RAL 2004	Thermoplastique haute performance	5	M12	23	30,5	31,5	49,1	12	30,8	72,9	79,2	110,9	126,6	15,1	26	45
06610-55-51216X45	jaune colza RAL 1021	Thermoplastique haute performance	5	M12	23	30,5	31,5	49,1	12	30,8	72,9	79,2	110,9	126,6	15,1	26	45
06610-55-51284X45	rouge traffic RAL 3020	Thermoplastique haute performance	5	M12	23	30,5	31,5	49,1	12	30,8	72,9	79,2	110,9	126,6	15,1	26	45
06610-55-51286X45	vert sécurité RAL 6032	Thermoplastique haute performance	5	M12	23	30,5	31,5	49,1	12	30,8	72,9	79,2	110,9	126,6	15,1	26	45
06610-55-51287X45	bleu traffic RAL 5017	Thermoplastique haute performance	5	M12	23	30,5	31,5	49,1	12	30,8	72,9	79,2	110,9	126,6	15,1	26	45
06610-55-51288X45	gris clair RAL 7035	Thermoplastique haute performance	5	M12	23	30,5	31,5	49,1	12	30,8	72,9	79,2	110,9	126,6	15,1	26	45
06610-55-5121X50	gris foncé RAL 7021	Thermoplastique haute performance	5	M12	23	30,5	31,5	49,1	12	30,8	72,9	79,2	110,9	126,6	15,1	26	50
06610-55-5122X50	orangé pur RAL 2004	Thermoplastique haute performance	5	M12	23	30,5	31,5	49,1	12	30,8	72,9	79,2	110,9	126,6	15,1	26	50
06610-55-51216X50	jaune colza RAL 1021	Thermoplastique haute performance	5	M12	23	30,5	31,5	49,1	12	30,8	72,9	79,2	110,9	126,6	15,1	26	50
06610-55-51284X50	rouge traffic RAL 3020	Thermoplastique haute performance	5	M12	23	30,5	31,5	49,1	12	30,8	72,9	79,2	110,9	126,6	15,1	26	50
06610-55-51286X50	vert sécurité RAL 6032	Thermoplastique haute performance	5	M12	23	30,5	31,5	49,1	12	30,8	72,9	79,2	110,9	126,6	15,1	26	50
06610-55-51287X50	bleu traffic RAL 5017	Thermoplastique haute performance	5	M12	23	30,5	31,5	49,1	12	30,8	72,9	79,2	110,9	126,6	15,1	26	50
06610-55-51288X50	gris clair RAL 7035	Thermoplastique haute performance	5	M12	23	30,5	31,5	49,1	12	30,8	72,9	79,2	110,9	126,6	15,1	26	50
06610-55-5121X55	gris foncé RAL 7021	Thermoplastique haute performance	5	M12	23	30,5	31,5	49,1	12	30,8	72,9	79,2	110,9	126,6	15,1	26	55
06610-55-5122X55	orangé pur RAL 2004	Thermoplastique haute performance	5	M12	23	30,5	31,5	49,1	12	30,8	72,9	79,2	110,9	126,6	15,1	26	55
06610-55-51216X55	jaune colza RAL 1021	Thermoplastique haute performance	5	M12	23	30,5	31,5	49,1	12	30,8	72,9	79,2	110,9	126,6	15,1	26	55
06610-55-51284X55	rouge traffic RAL 3020	Thermoplastique haute performance	5	M12	23	30,5	31,5	49,1	12	30,8	72,9	79,2	110,9	126,6	15,1	26	55
06610-55-51286X55	vert sécurité RAL 6032	Thermoplastique haute performance	5	M12	23	30,5	31,5	49,1	12	30,8	72,9	79,2	110,9	126,6	15,1	26	55
06610-55-51287X55	bleu traffic RAL 5017	Thermoplastique haute performance	5	M12	23	30,5	31,5	49,1	12	30,8	72,9	79,2	110,9	126,6	15,1	26	55
06610-55-51288X55	gris clair RAL 7035	Thermoplastique haute performance	5	M12	23	30,5	31,5	49,1	12	30,8	72,9	79,2	110,9	126,6	15,1	26	55
06610-55-5121X60	gris foncé RAL 7021	Thermoplastique haute performance	5	M12	23	30,5	31,5	49,1	12	30,8	72,9	79,2	110,9	126,6	15,1	26	60
06610-55-5122X60	orangé pur RAL 2004	Thermoplastique haute performance	5	M12	23	30,5	31,5	49,1	12	30,8	72,9	79,2	110,9	126,6	15,1	26	60
06610-55-51216X60	jaune colza RAL 1021	Thermoplastique haute performance	5	M12	23	30,5	31,5	49,1	12	30,8	72,9	79,2	110,9	126,6	15,1	26	60
06610-55-51284X60	rouge traffic RAL 3020	Thermoplastique haute performance	5	M12	23	30,5	31,5	49,1	12	30,8	72,9	79,2	110,9	126,6	15,1	26	60
06610-55-51286X60	vert sécurité RAL 6032	Thermoplastique haute performance	5	M12	23	30,5	31,5	49,1	12	30,8	72,9	79,2	110,9	126,6	15,1	26	60
06610-55-51287X60	bleu traffic RAL 5017	Thermoplastique haute performance	5	M12	23	30,5	31,5	49,1	12	30,8	72,9	79,2	110,9	126,6	15,1	26	60
06610-55-51288X60	gris clair RAL 7035	Thermoplastique haute performance	5	M12	23	30,5	31,5	49,1	12	30,8	72,9	79,2	110,9	126,6	15,1	26	60
06610-55-5121X70	gris foncé RAL 7021	Thermoplastique haute performance	5	M12	23	30,5	31,5	49,1	12	30,8	72,9	79,2	110,9	126,6	15,1	26	70
06610-55-5122X70	orangé pur RAL 2004	Thermoplastique haute performance	5	M12	23	30,5	31,5	49,1	12	30,8	72,9	79,2	110,9	126,6	15,1	26	70
06610-55-51216X70	jaune colza RAL 1021	Thermoplastique haute performance	5	M12	23	30,5	31,5	49,1	12	30,8	72,9	79,2	110,9	126,6	15,1	26	70
06610-55-51284X70	rouge traffic RAL 3020	Thermoplastique haute performance	5	M12	23	30,5	31,5	49,1	12	30,8	72,9	79,2	110,9	126,6	15,1	26	70
06610-55-51286X70	vert sécurité RAL 6032	Thermoplastique haute performance	5	M12	23	30,5	31,5	49,1	12	30,8	72,9	79,2	110,9	126,6	15,1	26	70
06610-55-51287X70	bleu traffic RAL 5017	Thermoplastique haute performance	5	M12	23	30,5	31,5	49,1	12	30,8	72,9	79,2	110,9	126,6	15,1	26	70
06610-55-51288X70	gris clair RAL 7035	Thermoplastique haute performance	5	M12	23	30,5	31,5	49,1	12	30,8	72,9	79,2	110,9	126,6	15,1	26	70
06610-55-5121X80	gris foncé RAL 7021	Thermoplastique haute performance	5	M12	23	30,5	31,5	49,1	12	30,8	72,9	79,2	110,9	126,6	15,1	26	80
06610-55-5122X80	orangé pur RAL 2004	Thermoplastique haute performance	5	M12	23	30,5	31,5	49,1	12	30,8	72,9	79,2	110,9	126,6	15,1	26	80
06610-55-51216X80	jaune colza RAL 1021	Thermoplastique haute performance	5	M12	23	30,5	31,5	49,1	12	30,8	72,9	79,2	110,9	126,6	15,1	26	80
06610-55-51284X80	rouge traffic RAL 3020	Thermoplastique haute performance	5	M12	23	30,5	31,5	49,1	12	30,8	72,9	79,2	110,9	126,6	15,1	26	80
06610-55-51286X80	vert sécurité RAL 6032	Thermoplastique haute performance	5	M12	23	30,5	31,5	49,1	12	30,8	72,9	79,2	110,9	126,6	15,1	26	80
06610-55-51287X80	bleu traffic RAL 5017	Thermoplastique haute performance	5	M12	23	30,5	31,5	49,1	12	30,8	72,9	79,2	110,9	126,6	15,1	26	80
06610-55-51288X80	gris clair RAL 7035	Thermoplastique haute performance	5	M12	23	30,5	31,5	49,1	12	30,8	72,9	79,2	110,9	126,6	15,1	26	80
06610-55-5121X90	gris foncé RAL 7021	Thermoplastique haute performance	5	M12	23	30,5	31,5	49,1	12	30,8	72,9	79,2	110,9	126,6	15,1	26	90
06610-55-5122X90	orangé pur RAL 2004	Thermoplastique haute performance	5	M12	23	30,5	31,5	49,1	12	30,8	72,9	79,2	110,9	126,6	15,1	26	90
06610-55-51216X90	jaune colza RAL 1021	Thermoplastique haute performance	5	M12	23	30,5	31,5	49,1	12	30,8	72,9	79,2	110,9	126,6	15,1	26	90
06610-55-51284X90	rouge traffic RAL 3020	Thermoplastique haute performance	5	M12	23	30,5	31,5	49,1	12	30,8	72,9	79,2	110,9	126,6	15,1	26	90
06610-55-51286X90	vert sécurité RAL 6032	Thermoplastique haute performance	5	M12	23	30,5	31,5	49,1	12	30,8	72,9	79,2	110,9	126,6	15,1	26	90
06610-55-51287X90	bleu traffic RAL 5017	Thermoplastique haute performance	5	M12	23	30,5	31,5	49,1	12	30,8	72,9	79,2	110,9	126,6	15,1	26	90
06610-55-51288X90	gris clair RAL 7035	Thermoplastique haute performance	5	M12	23	30,5	31,5	49,1	12	30,8	72,9	79,2	110,9	126,6	15,1	26	90
06610-55-5161X25	gris foncé RAL 7021	Thermoplastique haute performance	5	M16	23	30,5	31,5	49,1	12	30,8	72,9	79,2	110,9	126,6	15,1	26	25
06610-55-5162X25	orangé pur RAL 2004	Thermoplastique haute performance	5	M16	23	30,5	31,5	49,1	12	30,8	72,9	79,2	110,9	126,6	15,1	26	25
06610-55-51616X25	jaune colza RAL 1021	Thermoplastique haute performance	5	M16	23	30,5	31,5	49,1	12	30,8	72,9	79,2	110,9	126,6	15,1	26	25
06610-55-51684X25	rouge traffic RAL 3020	Thermoplastique haute performance	5	M16	23	30,5	31,5	49,1	12	30,8	72,9	79,2	110,9	126,6	15,1	26	25
06610-55-51686X25	vert sécurité RAL 6032	Thermoplastique haute performance	5	M16	23	30,5	31,5	49,1	12	30,8	72,9	79,2	110,9	126,6	15,1	26	25
06610-55-51687X25	bleu traffic RAL 5017	Thermoplastique haute performance	5	M16	23	30,5	31,5	49,1	12	30,8	72,9	79,2	110,9	126,6	15,1	26	25
06610-55-51688X25	gris clair RAL 7035	Thermoplastique haute performance	5	M16	23	30,5	31,5	49,1	12	30,8	72,9	79,2	110,9	126,6	15,1	26	25
06610-55-5161X30	gris foncé RAL 7021	Thermoplastique haute performance	5	M16	23	30,5	31,5	49,1	12	30,8	72,9	79,2	110,9	126,6	15,1	26	30
06610-55-5162X30	orangé pur RAL 2004	Thermoplastique haute performance	5	M16	23	30,5	31,5	49,1	12	30,8	72,9	79,2	110,9	126,6	15,1	26	30
06610-55-51616X30	jaune colza RAL 1021	Thermoplastique haute performance	5	M16	23	30,5	31,5	49,1	12	30,8	72,9	79,2	110,9	126,6	15,1	26	30
06610-55-51684X30	rouge traffic RAL 3020	Thermoplastique haute performance	5	M16	23	30,5	31,5	49,1	12	30,8	72,9	79,2	110,9	126,6	15,1	26	30
06610-55-51686X30	vert sécurité RAL 6032	Thermoplastique haute performance	5	M16	23	30,5	31,5	49,1	12	30,8	72,9	79,2	110,9	126,6	15,1	26	30
06610-55-51687X30	bleu traffic RAL 5017	Thermoplastique haute performance	5	M16	23	30,5	31,5	49,1	12	30,8	72,9	79,2	110,9	126,6	15,1	26	30
06610-55-51688X30	gris clair RAL 7035	Thermoplastique haute performance	5	M16	23	30,5	31,5	49,1	12	30,8	72,9	79,2	110,9	126,6	15,1	26	30
06610-55-5161X35	gris foncé RAL 7021	Thermoplastique haute performance	5	M16	23	30,5	31,5	49,1	12	30,8	72,9	79,2	110,9	126,6	15,1	26	35
06610-55-5162X35	orangé pur RAL 2004	Thermoplastique haute performance	5	M16	23	30,5	31,5	49,1	12	30,8	72,9	79,2	110,9	126,6	15,1	26	35

06610-55 Manette indexable en plastique filetée, pièces en acier zingué passivé bleu

norelem

Aperçu des articles

Référence	Couleur du corps de base	Matière du corps de base	Taille	X	D	D1	D2	H	H1	H2	H3	H4	A	A1	B	Nombre de dents	L
06610-55-51616X35	jaune colza RAL 1021	Thermoplastique haute performance	5	M16	23	30,5	31,5	49,1	12	30,8	72,9	79,2	110,9	126,6	15,1	26	35
06610-55-51684X35	rouge traffic RAL 3020	Thermoplastique haute performance	5	M16	23	30,5	31,5	49,1	12	30,8	72,9	79,2	110,9	126,6	15,1	26	35
06610-55-51686X35	vert sécurité RAL 6032	Thermoplastique haute performance	5	M16	23	30,5	31,5	49,1	12	30,8	72,9	79,2	110,9	126,6	15,1	26	35
06610-55-51687X35	bleu traffic RAL 5017	Thermoplastique haute performance	5	M16	23	30,5	31,5	49,1	12	30,8	72,9	79,2	110,9	126,6	15,1	26	35
06610-55-51688X35	gris clair RAL 7035	Thermoplastique haute performance	5	M16	23	30,5	31,5	49,1	12	30,8	72,9	79,2	110,9	126,6	15,1	26	35
06610-55-5161X40	gris foncé RAL 7021	Thermoplastique haute performance	5	M16	23	30,5	31,5	49,1	12	30,8	72,9	79,2	110,9	126,6	15,1	26	40
06610-55-5162X40	orangé pur RAL 2004	Thermoplastique haute performance	5	M16	23	30,5	31,5	49,1	12	30,8	72,9	79,2	110,9	126,6	15,1	26	40
06610-55-51616X40	jaune colza RAL 1021	Thermoplastique haute performance	5	M16	23	30,5	31,5	49,1	12	30,8	72,9	79,2	110,9	126,6	15,1	26	40
06610-55-51684X40	rouge traffic RAL 3020	Thermoplastique haute performance	5	M16	23	30,5	31,5	49,1	12	30,8	72,9	79,2	110,9	126,6	15,1	26	40
06610-55-51686X40	vert sécurité RAL 6032	Thermoplastique haute performance	5	M16	23	30,5	31,5	49,1	12	30,8	72,9	79,2	110,9	126,6	15,1	26	40
06610-55-51687X40	bleu traffic RAL 5017	Thermoplastique haute performance	5	M16	23	30,5	31,5	49,1	12	30,8	72,9	79,2	110,9	126,6	15,1	26	40
06610-55-51688X40	gris clair RAL 7035	Thermoplastique haute performance	5	M16	23	30,5	31,5	49,1	12	30,8	72,9	79,2	110,9	126,6	15,1	26	40
06610-55-5161X45	gris foncé RAL 7021	Thermoplastique haute performance	5	M16	23	30,5	31,5	49,1	12	30,8	72,9	79,2	110,9	126,6	15,1	26	45
06610-55-5162X45	orangé pur RAL 2004	Thermoplastique haute performance	5	M16	23	30,5	31,5	49,1	12	30,8	72,9	79,2	110,9	126,6	15,1	26	45
06610-55-51616X45	jaune colza RAL 1021	Thermoplastique haute performance	5	M16	23	30,5	31,5	49,1	12	30,8	72,9	79,2	110,9	126,6	15,1	26	45
06610-55-51684X45	rouge traffic RAL 3020	Thermoplastique haute performance	5	M16	23	30,5	31,5	49,1	12	30,8	72,9	79,2	110,9	126,6	15,1	26	45
06610-55-51686X45	vert sécurité RAL 6032	Thermoplastique haute performance	5	M16	23	30,5	31,5	49,1	12	30,8	72,9	79,2	110,9	126,6	15,1	26	45
06610-55-51687X45	bleu traffic RAL 5017	Thermoplastique haute performance	5	M16	23	30,5	31,5	49,1	12	30,8	72,9	79,2	110,9	126,6	15,1	26	45
06610-55-51688X45	gris clair RAL 7035	Thermoplastique haute performance	5	M16	23	30,5	31,5	49,1	12	30,8	72,9	79,2	110,9	126,6	15,1	26	45
06610-55-5161X50	gris foncé RAL 7021	Thermoplastique haute performance	5	M16	23	30,5	31,5	49,1	12	30,8	72,9	79,2	110,9	126,6	15,1	26	50
06610-55-5162X50	orangé pur RAL 2004	Thermoplastique haute performance	5	M16	23	30,5	31,5	49,1	12	30,8	72,9	79,2	110,9	126,6	15,1	26	50
06610-55-51616X50	jaune colza RAL 1021	Thermoplastique haute performance	5	M16	23	30,5	31,5	49,1	12	30,8	72,9	79,2	110,9	126,6	15,1	26	50
06610-55-51684X50	rouge traffic RAL 3020	Thermoplastique haute performance	5	M16	23	30,5	31,5	49,1	12	30,8	72,9	79,2	110,9	126,6	15,1	26	50
06610-55-51686X50	vert sécurité RAL 6032	Thermoplastique haute performance	5	M16	23	30,5	31,5	49,1	12	30,8	72,9	79,2	110,9	126,6	15,1	26	50
06610-55-51687X50	bleu traffic RAL 5017	Thermoplastique haute performance	5	M16	23	30,5	31,5	49,1	12	30,8	72,9	79,2	110,9	126,6	15,1	26	50
06610-55-51688X50	gris clair RAL 7035	Thermoplastique haute performance	5	M16	23	30,5	31,5	49,1	12	30,8	72,9	79,2	110,9	126,6	15,1	26	50
06610-55-5161X55	gris foncé RAL 7021	Thermoplastique haute performance	5	M16	23	30,5	31,5	49,1	12	30,8	72,9	79,2	110,9	126,6	15,1	26	55
06610-55-5162X55	orangé pur RAL 2004	Thermoplastique haute performance	5	M16	23	30,5	31,5	49,1	12	30,8	72,9	79,2	110,9	126,6	15,1	26	55
06610-55-51616X55	jaune colza RAL 1021	Thermoplastique haute performance	5	M16	23	30,5	31,5	49,1	12	30,8	72,9	79,2	110,9	126,6	15,1	26	55
06610-55-51684X55	rouge traffic RAL 3020	Thermoplastique haute performance	5	M16	23	30,5	31,5	49,1	12	30,8	72,9	79,2	110,9	126,6	15,1	26	55
06610-55-51686X55	vert sécurité RAL 6032	Thermoplastique haute performance	5	M16	23	30,5	31,5	49,1	12	30,8	72,9	79,2	110,9	126,6	15,1	26	55
06610-55-51687X55	bleu traffic RAL 5017	Thermoplastique haute performance	5	M16	23	30,5	31,5	49,1	12	30,8	72,9	79,2	110,9	126,6	15,1	26	55
06610-55-51688X55	gris clair RAL 7035	Thermoplastique haute performance	5	M16	23	30,5	31,5	49,1	12	30,8	72,9	79,2	110,9	126,6	15,1	26	55
06610-55-5161X60	gris foncé RAL 7021	Thermoplastique haute performance	5	M16	23	30,5	31,5	49,1	12	30,8	72,9	79,2	110,9	126,6	15,1	26	60
06610-55-5162X60	orangé pur RAL 2004	Thermoplastique haute performance	5	M16	23	30,5	31,5	49,1	12	30,8	72,9	79,2	110,9	126,6	15,1	26	60
06610-55-51616X60	jaune colza RAL 1021	Thermoplastique haute performance	5	M16	23	30,5	31,5	49,1	12	30,8	72,9	79,2	110,9	126,6	15,1	26	60
06610-55-51684X60	rouge traffic RAL 3020	Thermoplastique haute performance	5	M16	23	30,5	31,5	49,1	12	30,8	72,9	79,2	110,9	126,6	15,1	26	60
06610-55-51686X60	vert sécurité RAL 6032	Thermoplastique haute performance	5	M16	23	30,5	31,5	49,1	12	30,8	72,9	79,2	110,9	126,6	15,1	26	60
06610-55-51687X60	bleu traffic RAL 5017	Thermoplastique haute performance	5	M16	23	30,5	31,5	49,1	12	30,8	72,9	79,2	110,9	126,6	15,1	26	60
06610-55-51688X60	gris clair RAL 7035	Thermoplastique haute performance	5	M16	23	30,5	31,5	49,1	12	30,8	72,9	79,2	110,9	126,6	15,1	26	60
06610-55-5161X70	gris foncé RAL 7021	Thermoplastique haute performance	5	M16	23	30,5	31,5	49,1	12	30,8	72,9	79,2	110,9	126,6	15,1	26	70
06610-55-5162X70	orangé pur RAL 2004	Thermoplastique haute performance	5	M16	23	30,5	31,5	49,1	12	30,8	72,9	79,2	110,9	126,6	15,1	26	70
06610-55-51616X70	jaune colza RAL 1021	Thermoplastique haute performance	5	M16	23	30,5	31,5	49,1	12	30,8	72,9	79,2	110,9	126,6	15,1	26	70
06610-55-51684X70	rouge traffic RAL 3020	Thermoplastique haute performance	5	M16	23	30,5	31,5	49,1	12	30,8	72,9	79,2	110,9	126,6	15,1	26	70
06610-55-51686X70	vert sécurité RAL 6032	Thermoplastique haute performance	5	M16	23	30,5	31,5	49,1	12	30,8	72,9	79,2	110,9	126,6	15,1	26	70
06610-55-51687X70	bleu traffic RAL 5017	Thermoplastique haute performance	5	M16	23	30,5	31,5	49,1	12	30,8	72,9	79,2	110,9	126,6	15,1	26	70
06610-55-51688X70	gris clair RAL 7035	Thermoplastique haute performance	5	M16	23	30,5	31,5	49,1	12	30,8	72,9	79,2	110,9	126,6	15,1	26	70
06610-55-5161X80	gris foncé RAL 7021	Thermoplastique haute performance	5	M16	23	30,5	31,5	49,1	12	30,8	72,9	79,2	110,9	126,6	15,1	26	80
06610-55-5162X80	orangé pur RAL 2004	Thermoplastique haute performance	5	M16	23	30,5	31,5	49,1	12	30,8	72,9	79,2	110,9	126,6	15,1	26	80
06610-55-51616X80	jaune colza RAL 1021	Thermoplastique haute performance	5	M16	23	30,5	31,5	49,1	12	30,8	72,9	79,2	110,9	126,6	15,1	26	80
06610-55-51684X80	rouge traffic RAL 3020	Thermoplastique haute performance	5	M16	23	30,5	31,5	49,1	12	30,8	72,9	79,2	110,9	126,6	15,1	26	80
06610-55-51686X80	vert sécurité RAL 6032	Thermoplastique haute performance	5	M16	23	30,5	31,5	49,1	12	30,8	72,9	79,2	110,9	126,6	15,1	26	80
06610-55-51687X80	bleu traffic RAL 5017	Thermoplastique haute performance	5	M16	23	30,5	31,5	49,1	12	30,8	72,9	79,2	110,9	126,6	15,1	26	80
06610-55-51688X80	gris clair RAL 7035	Thermoplastique haute performance	5	M16	23	30,5	31,5	49,1	12	30,8	72,9	79,2	110,9	126,6	15,1	26	80
06610-55-5161X90	gris foncé RAL 7021	Thermoplastique haute performance	5	M16	23	30,5	31,5	49,1	12	30,8	72,9	79,2	110,9	126,6	15,1	26	90
06610-55-5162X90	orangé pur RAL 2004	Thermoplastique haute performance	5	M16	23	30,5	31,5	49,1	12	30,8	72,9	79,2	110,9	126,6	15,1	26	90
06610-55-51616X90	jaune colza RAL 1021	Thermoplastique haute performance	5	M16	23	30,5	31,5	49,1	12	30,8	72,9	79,2	110,9	126,6	15,1	26	90
06610-55-51684X90	rouge traffic RAL 3020	Thermoplastique haute performance	5	M16	23	30,5	31,5	49,1	12	30,8	72,9	79,2	110,9	126,6	15,1	26	90
06610-55-51686X90	vert sécurité RAL 6032	Thermoplastique haute performance	5	M16	23	30,5	31,5	49,1	12	30,8	72,9	79,2	110,9	126,6	15,1	26	90
06610-55-51687X90	bleu traffic RAL 5017	Thermoplastique haute performance	5	M16	23	30,5	31,5	49,1	12	30,8	72,9	79,2	110,9	126,6	15,1	26	90
06610-55-51688X90	gris clair RAL 7035	Thermoplastique haute performance	5	M16	23	30,5	31,5	49,1	12	30,8	72,9	79,2	110,9	126,6	15,1	26	90