Minebea intec
The true measure

Transmetteur de pesage PR 5220

Peu encombrant et doté de la fonction de dosage EasyFill®

GERMAN QUALITY

German Quality

c UL us

Avantages

- Traitement extrêmement précis, fiable et rapide de valeurs de poids
- Ajustage pratique et efficace de la balance en une minute
- Télémaintenance globale grâce à la fonctionnalité de Remote Service
- La fonction de dosage EasyFill® permet de réduire le travail de programmation
- Installation peu encombrante sur rail DIN

Le transmetteur de pesage PR 5220 de « German Quality » traite de façon fiable et rapide les valeurs de poids pour les balances, silos et cuves grâce à des capteurs de pesage analogiques et numériques.

Idéal pour des processus de pesage rapides et extrêmement précis

- **Traitement fiable et rapide** de valeurs de poids comprenant jusqu'à 120 000 incréments.
- La fonctionnalité **« Smart Calibration »** permet d'effectuer l'ajustage complet à partir d'un PC, sans masses de calibrage. Les temps d'installation sont réduits au minimum.
- La **fonctionnalité de Remote Service** évite les temps d'arrêt de la production
- De par sa simplicité, l'application logicielle EasyFill® pour le dosage monocomposant de liquides, poudres et granulés permet **de réduire le travail de programmation** dans le PLC, ainsi que d'accélérer et d'assouplir les changements de processus.
- **Installation peu encombrante et économique** dans l'armoire de commande sur rail DIN.

Installation simple, rapide, peu encombrante et connectivité évoluée

Conçu pour un montage peu encombrant dans les armoires de commande, le boîtier compact peut être monté et aligné directement sur rail DIN. Les borniers à vis COMBICOM enfichables facilitent le montage et le remplacement des appareils en un minimum de temps.
Les transmetteurs de pesage de la série PR 5220 sont équipés en standard de trois entrées et sorties numériques. Une fonction de limitation propre à l´application et des valeurs correspondantes peuvent leur être affectées afin d´éviter un remplissage insuffisant ou excessif. Les interfaces adaptables aux besoins garantissent une intégration dans les réseaux d'automates et autres systèmes.

Description du produit

Structure

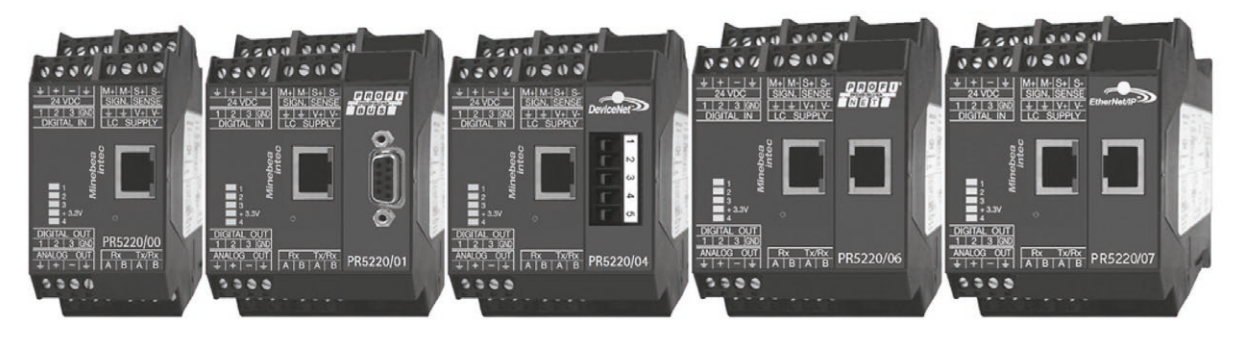

PR 5220/00
Transmetteur Ethernet

PR 5220/01
avec Profibus DP

PR 5220/04
avec DeviceNet

PR 5220/06
avec Profinet

PR 5220/07
avec Ethernet/IP

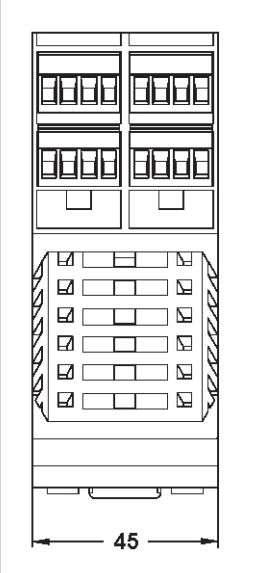

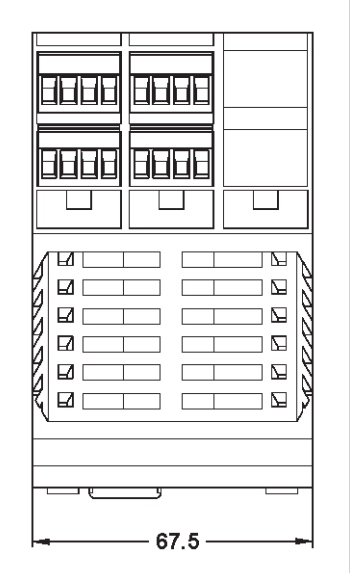

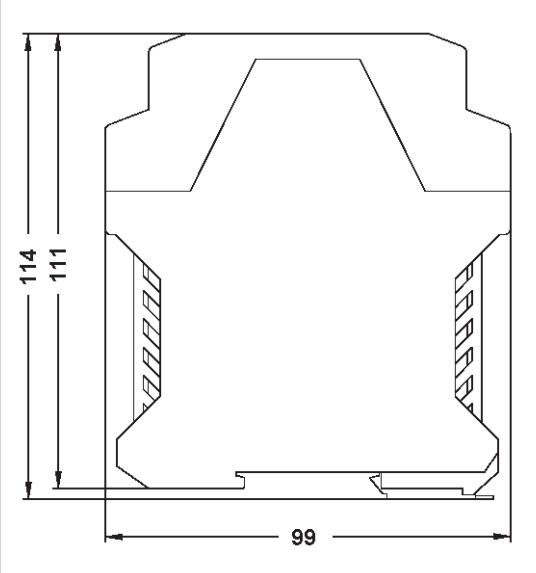

Dimensions en mm

Informations de commande

Type	Désignation	Référence
PR 5220/00	Transmetteur de pesage, 24 V_{CC}	9405 152 20003
PR 5220/01	Transmetteur de pesage avec Profibus DP, 24 V_{CC}	9405 152 20013
PR 5220/04	Transmetteur de pesage avec DeviceNet, 24 V_{CC}	9405 152 20043
PR 5220/06	Transmetteur de pesage avec Profinet, 24 V_{CC}	9405 152 20063
PR 5220/07	Transmetteur de pesage avec Ethernet/IP, 24 V_{CC}	9405 152 20073

Contenu de la livraison : transmetteur de pesage, manuel, outils PC et serveur OPC

Application EasyFill® incluse

EasyFill® est une application logicielle servant aux dosages monocomposants de liquides, poudres et granulés dans laquelle l'utilisateur peut configurer la valeur de consigne, la tolérance et la valeur de queue de chute selon ses besoins. Grâce aux entrées et sorties numériques intégrées, la commande de processus est directe. De nombreuses options/interfaces pour l'intégration dans vos réseaux de production permettant de réaliser de façon efficace et simple des procédures de dosage.

Affectation par le biais de l'adresse IP

Diverses solutions existent pour l'octroi de l'adresse IP : elle est soit configurée manuellement par l'opérateur, soit définie en tant qu'adresse IP automatique directement par le transmetteur de pesage PR 5220, soit enregistrée par le serveur DHCP affecté. En cas d'octroi automatique de l'adresse IP, si cette dernière n'est pas connue, le programme Minebea Intec Indicator Browser permet de rechercher les transmetteurs correspondants dans le réseau.

Simplicité de l'utilisation en ligne

Les pages Web intégrées mettent à disposition des utilisateurs des fonctions lors du processus de pesage à l'aide du transmetteur de pesage PR 5220 :

- Affichage des pages Web intégrées à l'appareil par le biais de l'adresse IP dans le navigateur Internet
- Affichage et modification de la configuration d'un appareil
- Ajustage d'un appareil selon différentes méthodes
  - avec données des capteurs de pesage (« Smart Calibration »)
  - avec masses de calibrage
  - avec la méthode mV/V
- Affichage et impression de la configuration complète
- Affichage du poids sur l'écran du PC
- Lecture de la mémoire d'erreurs
- Enregistrement/Chargement de la configuration d'un appareil en tant que fichier PC

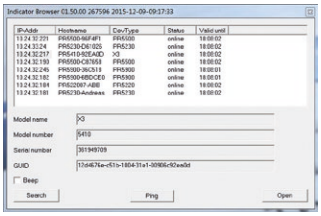

Vue d'ensemble de tous les appareils Minebea Intec

« Indicator Browser » permet d'afficher sur votre PC l'ensemble des contrôleurs de processus, des indicateurs et des transmetteurs Minebea Intec qui se trouvent dans le réseau. L'outil logiciel est fourni à la livraison.

Interfaces disponibles

Pour une intégration simple à divers systèmes de commande existants.

- Standard : interface TCP/IP avec protocole TCP ModBus intégré
- En option : interfaces Profibus DP, Profinet, DeviceNet ou Ethernet/IP

Serveur/Client OPC inclus – pour la connexion aux systèmes de super-vison.

Ajustage sur PC en une minute

La fonctionnalité intégrée « Smart Calibration » permet l'ajustage efficace des balances, silos et cuves sur le PC. La manipulation ou l'utilisation de masses n'est pas nécessaire pour calibrer le système de pesage.

Caractéristiques techniques

Transmetteur de pesage PR 5220 – Mesure précisément les valeurs de poids pour les balances, silos et cuves

Boîtier	Boîtier, bornes à vis COMBICOM enfichables, IP30 selon la norme DIN 40050	
	Montage sur rail DIN 35 mm, selon la norme DIN 46277	
	Conforme à la directive RoHS	
Dimensions	Version/00	99 × 116 × 45 mm
	Versions/01/04/06/07	99 × 116 × 68 mm
Alimentation électrique	24 V_{CC}, +/-20 %	
Consommation	6 W/8 W (versions /01/04/06/07)	
Affichage d'état	DEL d'état pour le fonctionnement, l'activité de communication, etc.	
Sorties de commande	Nombre	3 sorties isolées par optocoupleur, passives, max. 30 V_{CC}, max. 30 mA
	Fonctions	Limites, état du poids, etc.
Entrées de commande	Nombre	3 entrées isolées par optocoupleur, max. 30 V CC, max. 10 mA
	Fonctions	Mise à zéro, tarage, etc.
Entrées, sorties	Galvaniquement isolées de l'alimentation auxiliaire et du circuit des capteurs	
Connexion des capteurs de pesage	Ensemble des capteurs de pesage à jauges de contrainte ; connexion à 4 ou 6 fils	
Alimentation des capteurs de pesage	12 V, protection contre les courts-circuits ; alimentation externe des capteurs de pesage possible	
Charge	Min. 75 Ω Par ex., 6 capteurs de pesage, 600 Ω chacun Ou 4 capteurs de pesage, 350 Ω chacun	
Principe de mesure	Amplificateur de mesure	Convertisseur delta-sigma
	Temps de mesure	Min. 5 ms - max. 1 160 ms
Sensibilité (interne)	7,5 nV (env. 4,8 millions div.)	
	Résolution exploitable	0,2 µV/d
Signal d'entrée	Signal de mesure	De 0 à 36 mV (pour 100 % de la capacité maximale)
Linéarité	< 0,002 %	
Influence de la température	Point zéro	TK_0m < 0,02 µV/K RTI
	Étendue de mesure	TK_{span} < +/- 2 ppm/K
Filtre numérique pour la connexion des capteurs de pesage	4e ordre (passe-bas), Bessel, apériodique ou Butterworth	
Interface Ethernet (fonctions)	Interface TCP/IP et TCP ModBus	
	Affectation d'une adresse IP :	- IP automatique - Affectation par serveur DHCP - Saisie fixe de l'adresse IP
	Reconnaissance automatique des lignes émettrice et réceptrice avec commutation correspondante (fonction switch intégrée)	
	Webservice par SOAP|UPnP (Simple Object Access Protocol)	
	ModBus UDP synchrone	
Sortie analogique	0/4 ... 20 mA, Résolution interne 16 bits, Incrément exploitable 0,5 µA Charge 500 Ω max. Fonction personnalisable	
Interface série	Bornes à vis pour max. 2,5 mm^2, enfichables, système Phoenix/COMBICON	
Température des conditions ambiantes	Environnement industriel	-10 °C à +50 °C
	Conservation	-40 °C à +70 °C
Dimensions du conditionnement	L 291 × H 331 × P 160 mm	
Poids	Version/00	Net : 0,29 kg
	Versions/01/04/06/07	Net : 0,35 kg
Certificats	CE, UL	

Les caractéristiques techniques sont données à titre informatif et ne constituent pas une garantie au sens juridique.

Sous réserve de modifications techniques.

Date : 02/2019

Minebea Intec GmbH
Meiendorfer Strasse 205 A
22145 Hambourg, Allemagne

Tél. +49.40.67960.555

sales.hh@minebea-intec.com
www.minebea-intec.com